Snow Pad 用户手册

V1.4



名称：便携式电子助视器

型号：Snow Pad

预期用途：

便携式电子助视器用于帮助老花眼和低视力人群更轻松地阅读材料，以协助他们工作、生活和学习。

存储：

温度：0°C~40°C

湿度：<70%

其他：需置于干燥、避光、清洁、通风且无腐蚀性气体的环境中。

杭州瑞杰珑科技有限公司

西湖区西斗门路 3 号天堂软件园 A 座 1 层

中国杭州 310012

目录

1. 前言 ---------- 1

2. 注意事项 ---------- 1

3. 了解产品 ---------- 1

3.1 包装配件 ---------- 1

3.2 产品构造 ---------- 2

3.3 打开产品 ---------- 2

3.4 镜头转动 ---------- 3

3.5 充电 ---------- 3

4. 搭配您的平板电脑使用 ---------- 4

4.1 推荐平板电脑 ---------- 4

4.2 固定/取下平板 ---------- 4

4.3 连接平板电脑 ---------- 5

4.4 开关机 ---------- 5

5. Snow Pad 应用程序 ---------- 6

5.1 主页 1 ---------- 7

5.2 主页 2 ---------- 12

5.3 查看图片与 OCR/TTS ---------- 13

5.4 图像编辑 ---------- 16

5.5 文件夹 ---------- 18

5.6 设置 ---------- 19

5.7 应用程序之间分屏 ---------- 25

6. 软件更新 ---------- 29

7. 技术规格 ---------- 30

8. 故障排除 ---------- 30

8. 认证与合规 ---------- 31

1. 前言

非常感谢您选择瑞杰珑推出的多功能便携式电子助视器——Snow Pad。我们致力于为您提供高品质的图像、更舒适的使用体验以及更大的阅读与书写区域。

Snow Pad 采用 7 倍高清光学变焦镜头、稳固支架，操作极为简便。无论是办公室、会议室还是学校，Snow Pad 都能派上用场。瑞杰珑期待助您在工作与生活中享受更加愉悦的视觉体验。

请仔细阅读本用户手册，这将帮助您更好地了解 Snow Pad 的各项功能。

我们始终致力于改进我们的产品。因此，本指南可能并非最新版本。您可在瑞杰珑官网 www.rejointech.com.cn/的 Snow Pad 产品页面下载最新用户手册。

2. 注意事项

为保持产品的最佳状态：

-为避免火灾风险，请勿将产品暴露于过高温度或阳光直射下。

-建议在 0°C至 35°C的温度范围内使用（32 华氏度和 95 华氏度）。

-为避免电气损坏风险，请将产品远离液体和化学品。

-为避免触电风险，请勿尝试拆解本设备。有关维修请求，请联系瑞杰珑或授权维修机构。

-清洁前请务必拔掉产品的电源插头。使用清洁布或柔软的湿布擦拭外部。

-请勿使用非原装配件的适配器和数据线为本设备充电。同时，请勿使用本设备的适配器和数据线为其他电子设备充电。

3. 了解产品

3.1 包装配件

产品装置 ×1

双肩背包 x1

电源适配器 ×1

充电线 ×1

Type-C 连接线 x1

Lightning 连接线 x1

引磁片 x2

清洁布 1 块

用户手册 1 份

手写板 ×1

-硅胶镜头盖 ×1

3.2 产品构造

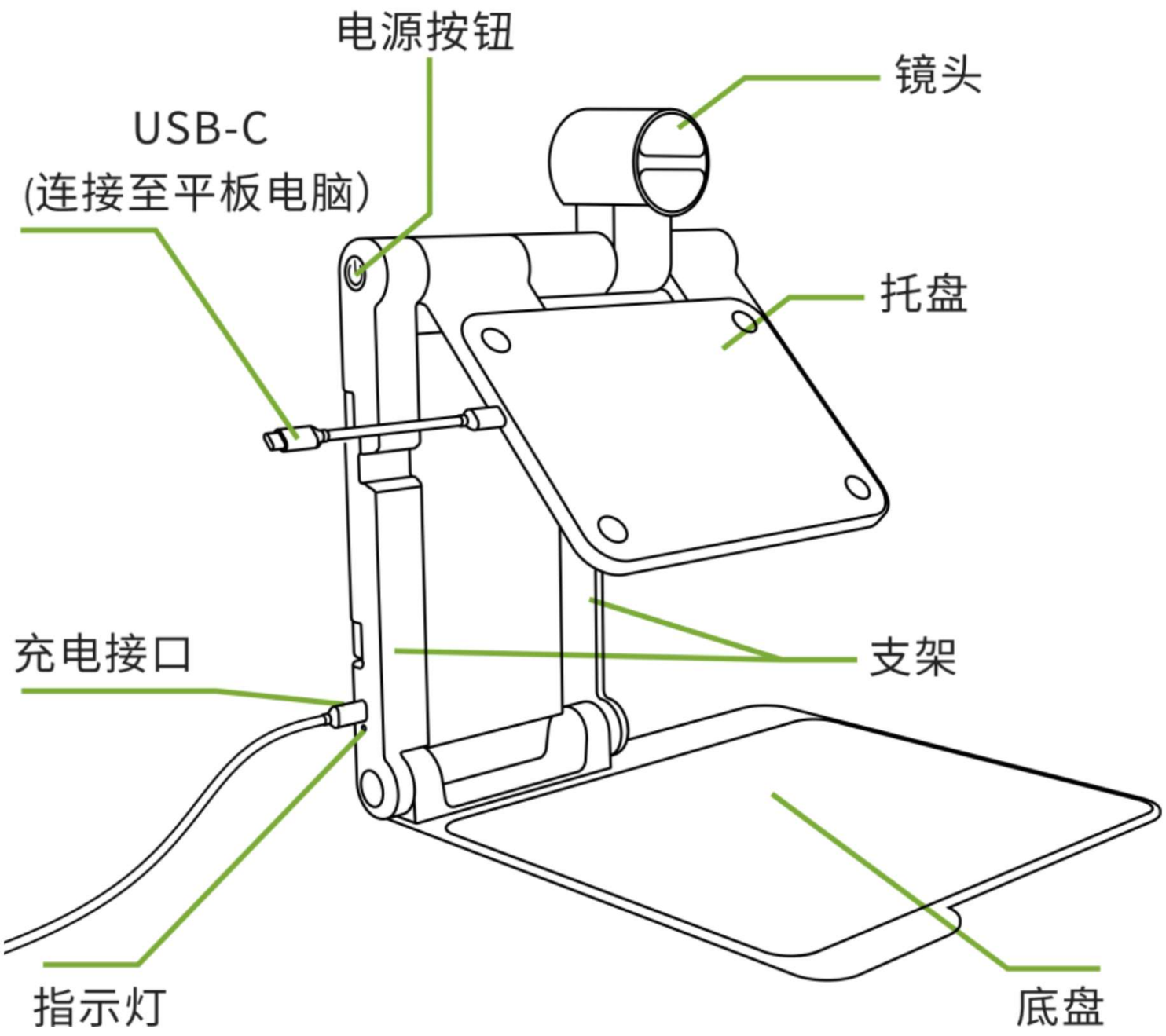

3.3 打开产品

- 一只手按住设备底盘，同时另一只手向上提起金属横杠打开设备。（注意不要拉扯镜头）

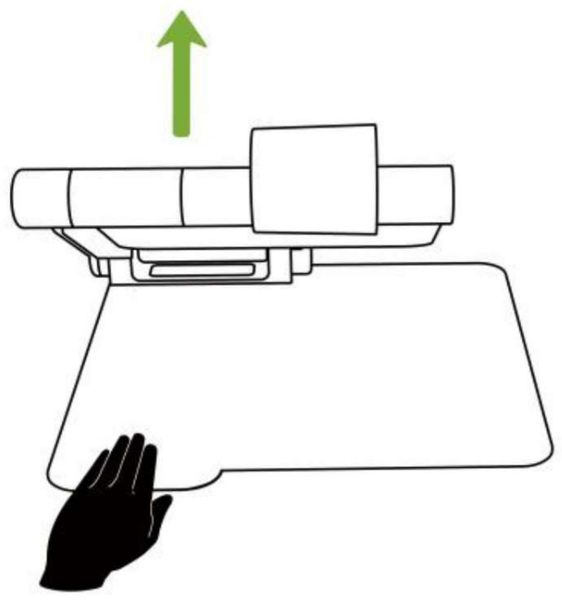

3.4 镜头转动

- 镜头用于看远时，可顺时针转 270 度，逆时针转 60 度； 向上转动 15 度，向下转动 40 度。

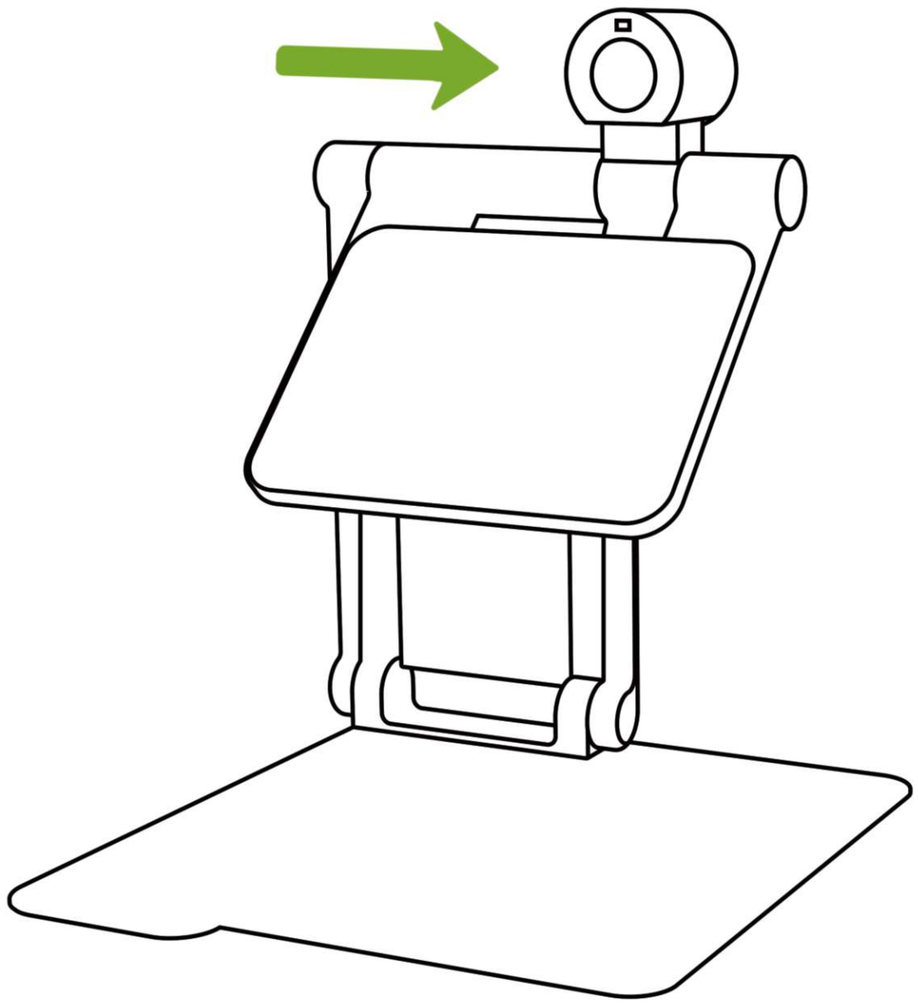





向上 可转15°





向下 可转40°





逆时针可转动60°





顺时针可转动270°

3.5 充电

- 按下图所示，将配备的充电线 Type-C 口插入设备左侧支架下方的充电口。
- 指示灯颜色：充电时为黄色；充满电时为绿色，低电量时闪烁黄色。
- 产品充满电需要约 4.5 小时，充满电后可连续使用约 5 小时。当电量不足时，屏幕会显示提示图标。请务必及时充电，以免设备意外关机。

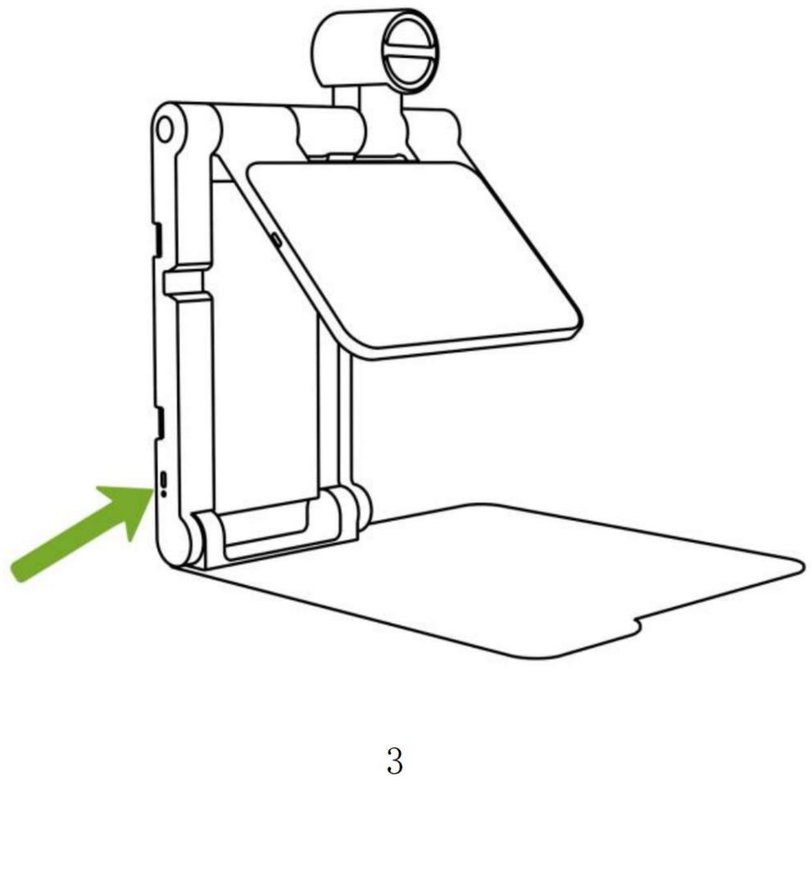

4. 搭配平板电脑使用

4.1 推荐平板电脑

- iPad、iPad Air、iPad Pro，运行 iPadOS 16 以及更高版本。

小米平板 6 和 6 Pro、7 和 7 Pro、8 和 8 Pro，三星平板 Galaxy Tab S9 FE 以及 S10 FE 运行 Android 8 以及更高版本。

4.2 固定/取下平板

- 磁吸固定：将配件里的引磁片贴在平板背面或平板保护壳的中央位置，等待约 15 分钟后再将其放在托盘上使用。

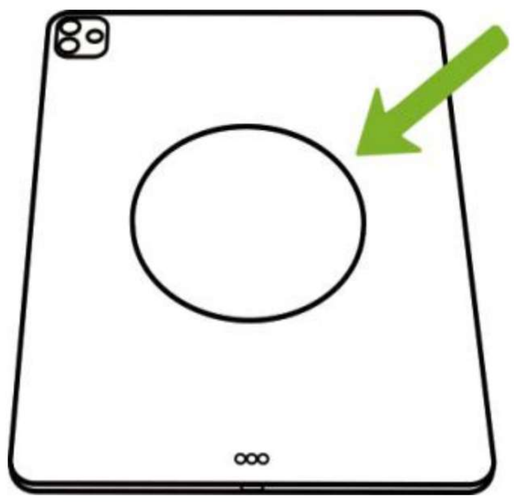

- 平板镜头不要遮挡：始终确保平板的摄像头处于右下角，且不要被托盘遮挡。

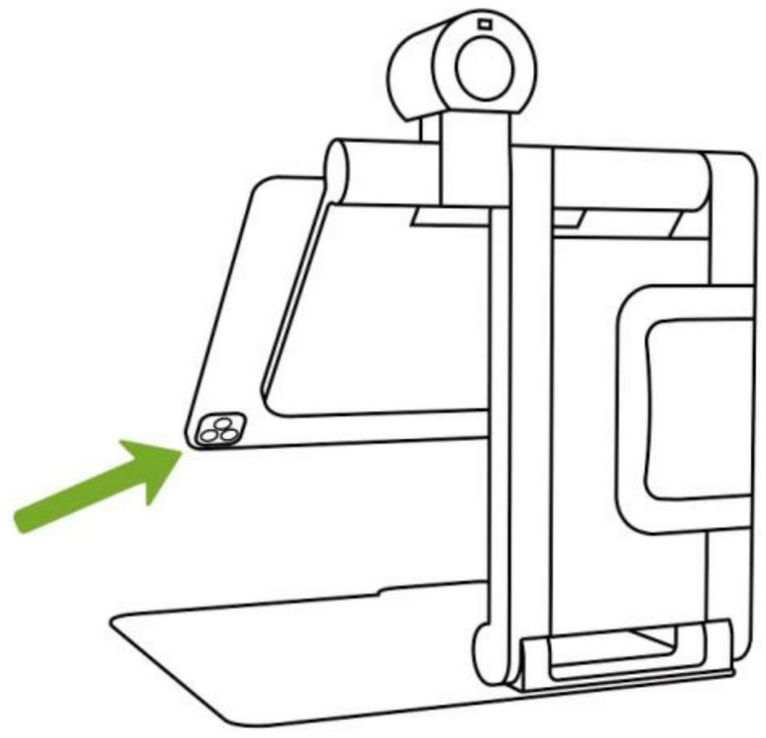

- 取下平板：握住平板电脑的下端，并沿水平方向滑动将其取出。

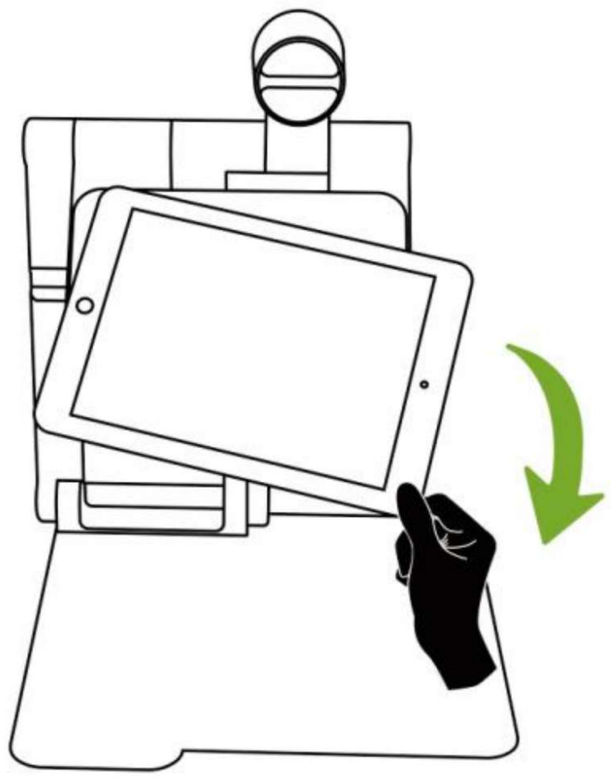

4.3 连接平板电脑

- 将平板电脑水平放置在托盘上，使平板充电接口位于左侧。
- 请根据平板电脑的接口类型，使用对应的短连接线，将托盘左侧的 Type-C 端口连接至平板的充电口。通常情况下使用 C to C 连接线，但部分 iPad 需要 C to Lightning 连接线。
- 如果连接未成功，屏幕将显示连接失败信息。

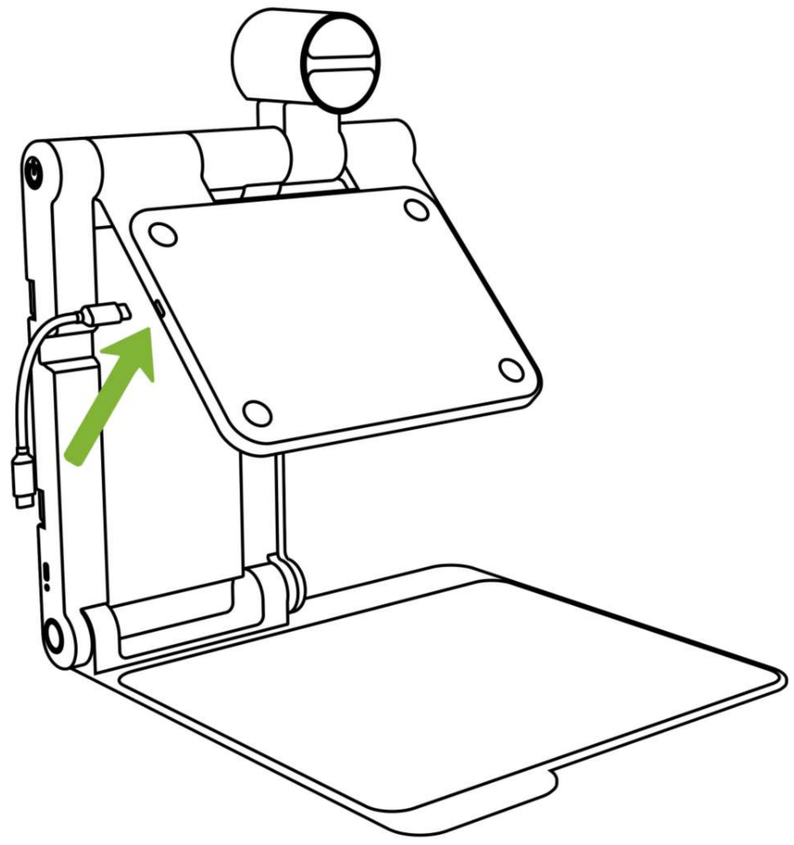

4.4 开关机

- 长按电源键 2 秒，可以进行设备的开/关机。
- 设备开机后，电源键灯显示绿色；设备关机，电源键灯熄灭。

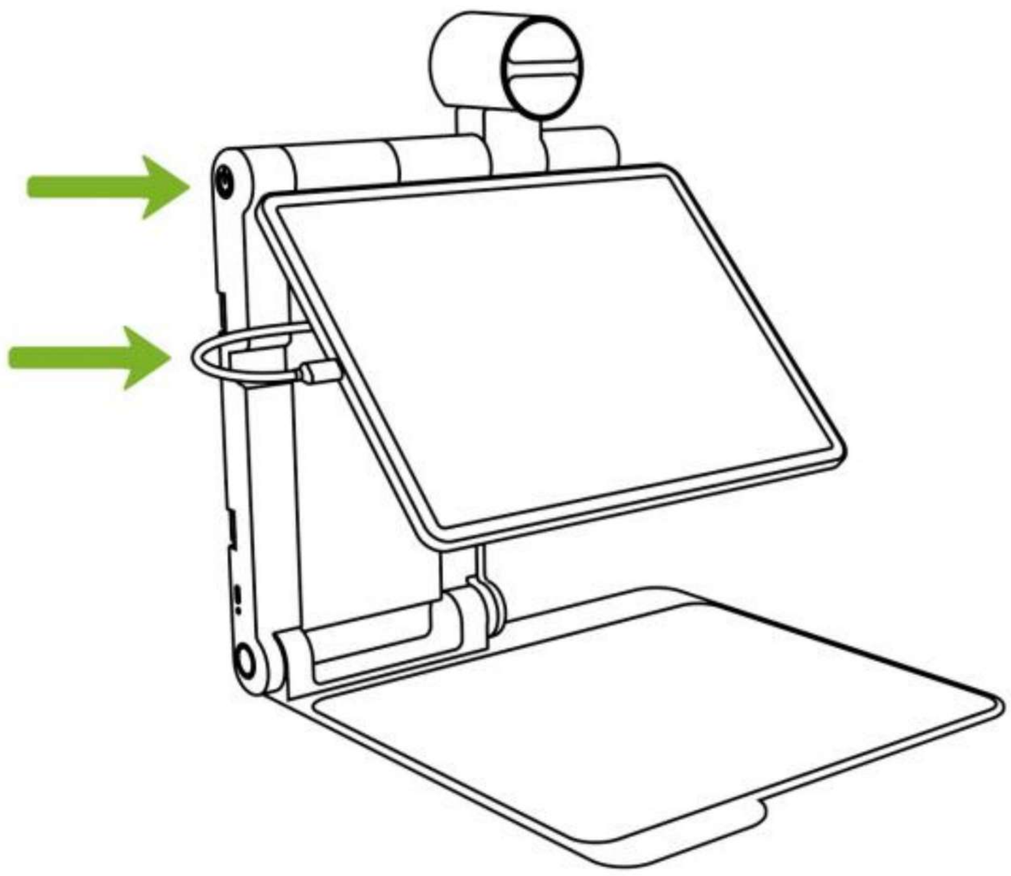

5. Snow Pad 应用程序

Snow Pad 需搭配专属应用程序方可正常使用，请按以下说明提前下载安装：

- 对于 iPadOS，请在 App Store 中搜索“Snow Pad”或扫描下方的二维码进行下载。
- 对于安卓系统，请从瑞杰珑官方网站 https://www.rejointech.com.cn/snow-pad-app-for-android/下载安装包，或扫描以下二维码进行下载。

Snow Pad iPadOS版本

Snow Pad iPadOS版本

Snow Pad安卓版本

Snow Pad安卓版本

请注意，该 APP 仅在您的平板电脑连接 Snow Pad 时才能正常运行。

更多详情欢迎访问瑞杰珑官方网站：www.rejointech.com.cn

5.1 主页 1

- 光变镜头画面

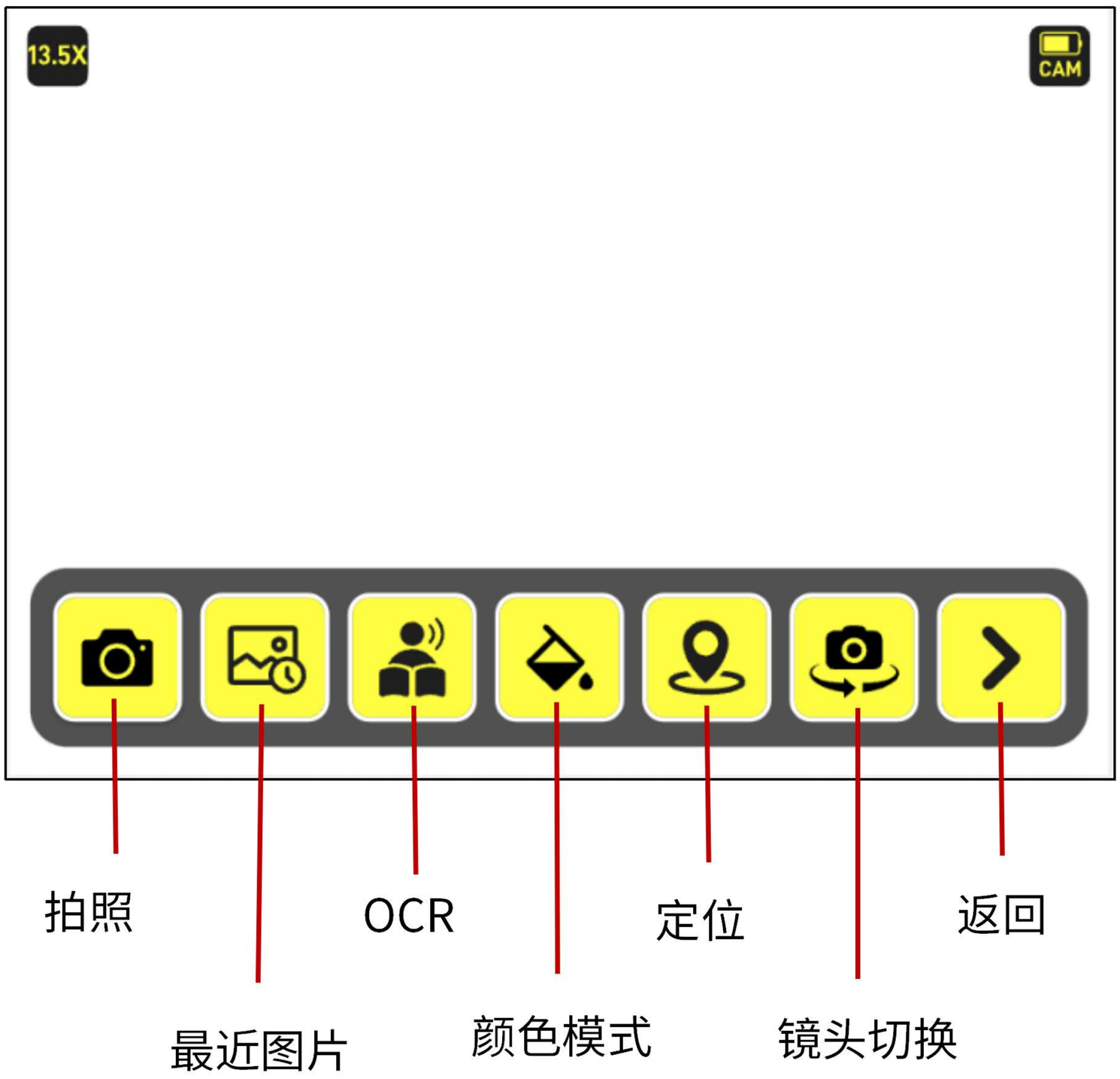

屏幕底部菜单栏在设备 5 秒无操作后会自动隐藏。轻触屏幕任意位置即可重新唤醒。您还可以通过轻触菜单栏上方的箭头图标 手动隐藏和唤醒。

- 放大倍率



显示实时放大倍率，范围为 1 至 32 倍。

- 放大&缩小

没有图标，只有快捷方式。

捏合或展开两根手指以调整放大倍率。

- 平移

没有图标，使用快捷方式即可。

——图片平移：当图片放大倍数大于 1 倍时，使用一指或两指触摸以平移图像。

——实时画面平移：

①光变镜头画面：当放大倍数＞7 倍时，双指触控可实现平移；

②平板镜头画面：当放大倍数＞1 倍时，双指触控可实现平移。

- 镜像校正


点击图标以进行镜像校正。

- 电池



显示设备的剩余电量。

- 拍照


点击图标拍摄图片并自动保存。

-冻屏：在 APP 内使用分屏模式时，长按拍照按钮 1 秒以冻结屏幕。再次短按即可解除冻屏。

- 最近图片


点击图标以查看最新保存的图片或文件。

- OCR


点击图标开始识别和朗读。请尽可能将阅读材料平放，这样可以提高识别率和准确度。

- 颜色模式

点击图标可切换颜色模式。在高对比色模式下，长按此图标 1 秒即可直接返回真彩色。该功能共有 10 种高对比度颜色，可在设置中启用或禁用某些颜色。

- 对比度值调整

没有图标，只有快捷方式。

在高对比度颜色模式下，用一根手指在屏幕右侧边缘上下滑动，以调整对比度数值，直到您能清晰地看到图像为止。

- 定位（Find）

此功能可轻松定位放大区域。它仅在放大倍数大于 1 倍时生效。点击屏幕上的图标即可进入，此时会显示一个红色框，放大的区域就在红色框内，可以拖动红框选择您要放大的区域，然后再次点击图标，屏幕将恢复到之前的放大倍数，画面对您选择的区域进行放大显示。

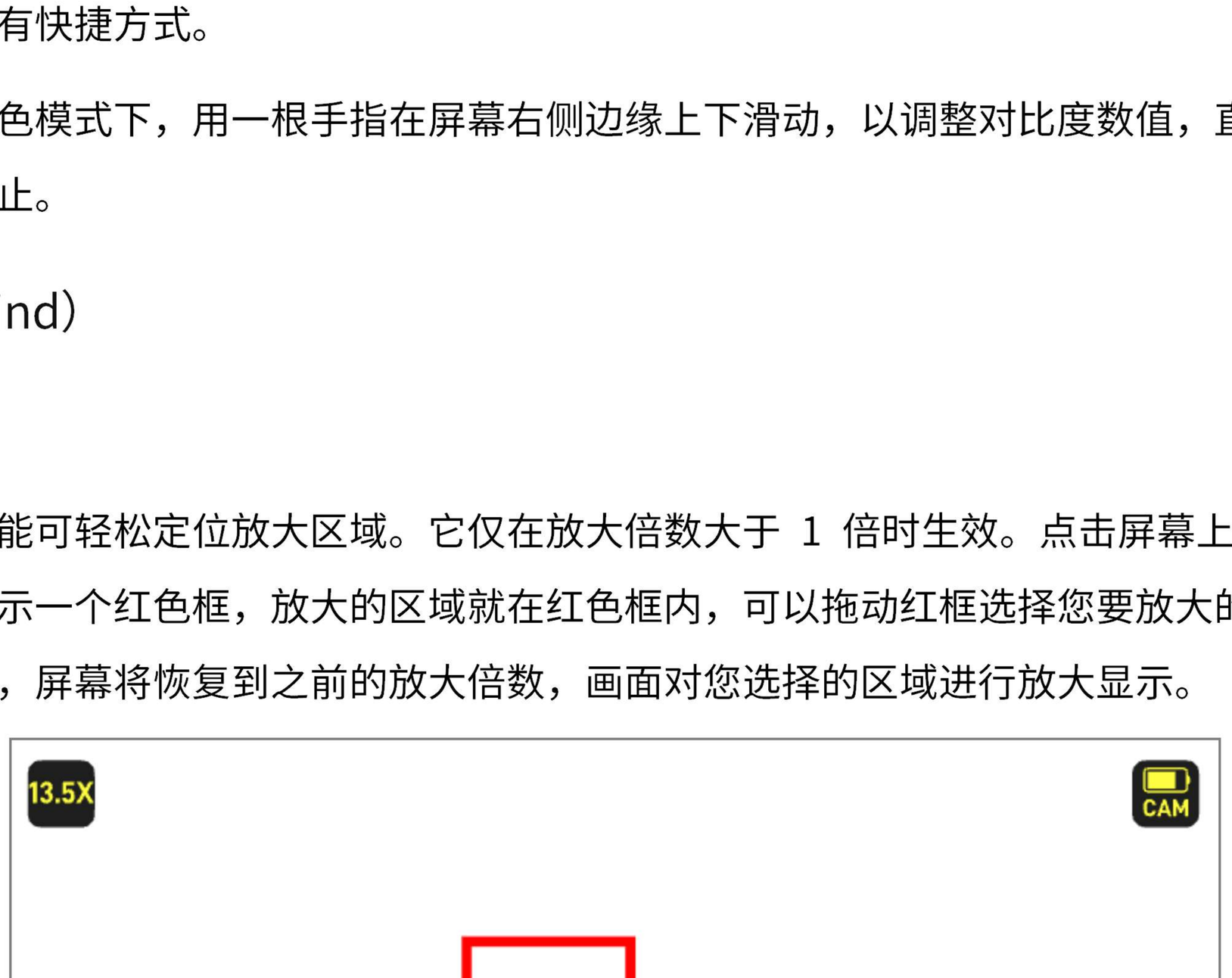

- 镜头切换

点击图标进行切换。屏幕切换顺序为：光变镜头全屏→平板镜头全屏→左右分屏→上下分屏。

分屏时，点击中间的切换图标以互换两个屏幕的位置。

快捷方式：用两根手指轻触屏幕左侧边缘的中央位置，也可切换镜头。

全屏（平板镜头画面）：

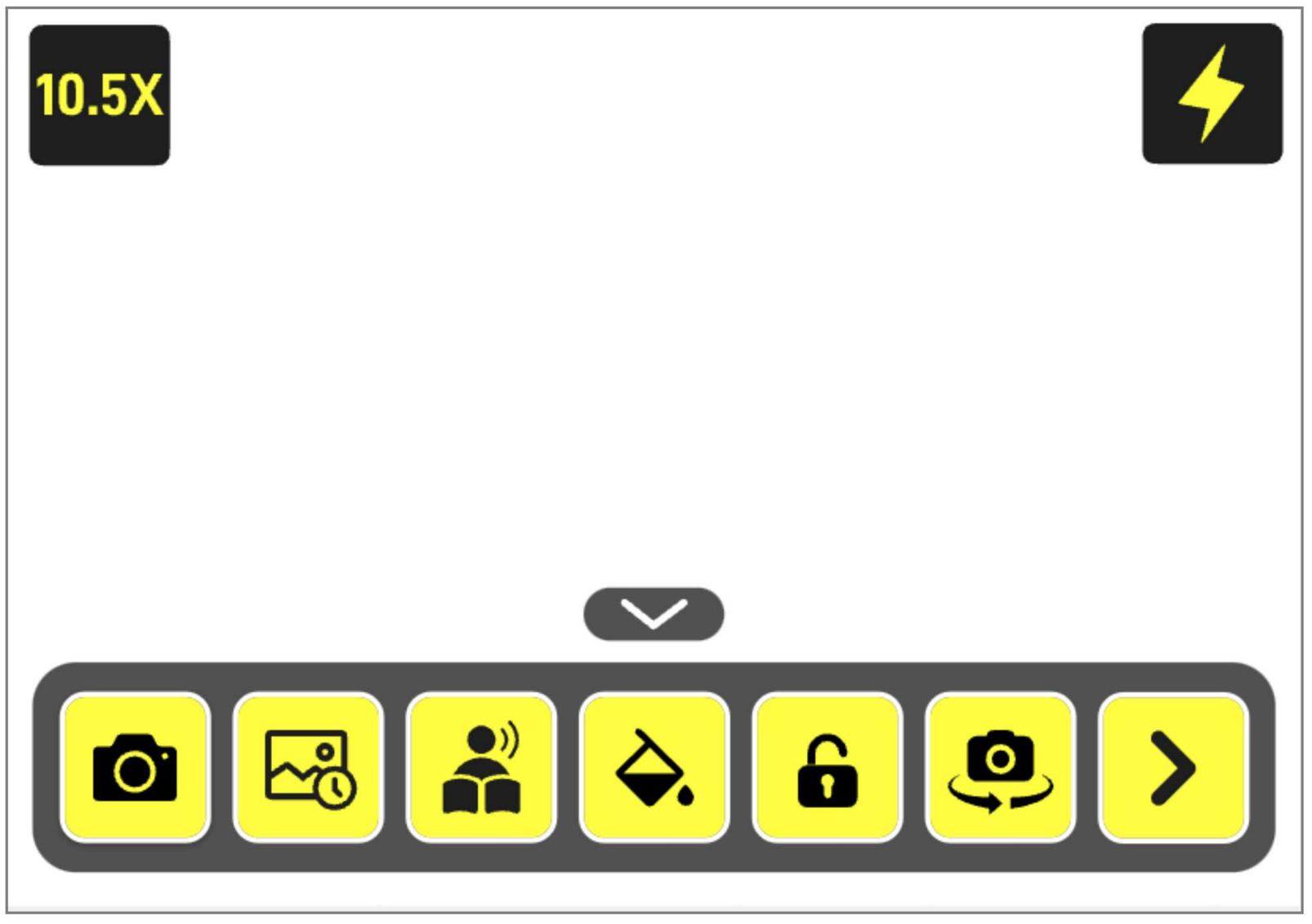

对于自带闪光灯的平板，您可以轻触该图标进行平板闪光灯的开关，以调节画面明暗。

分屏：上下

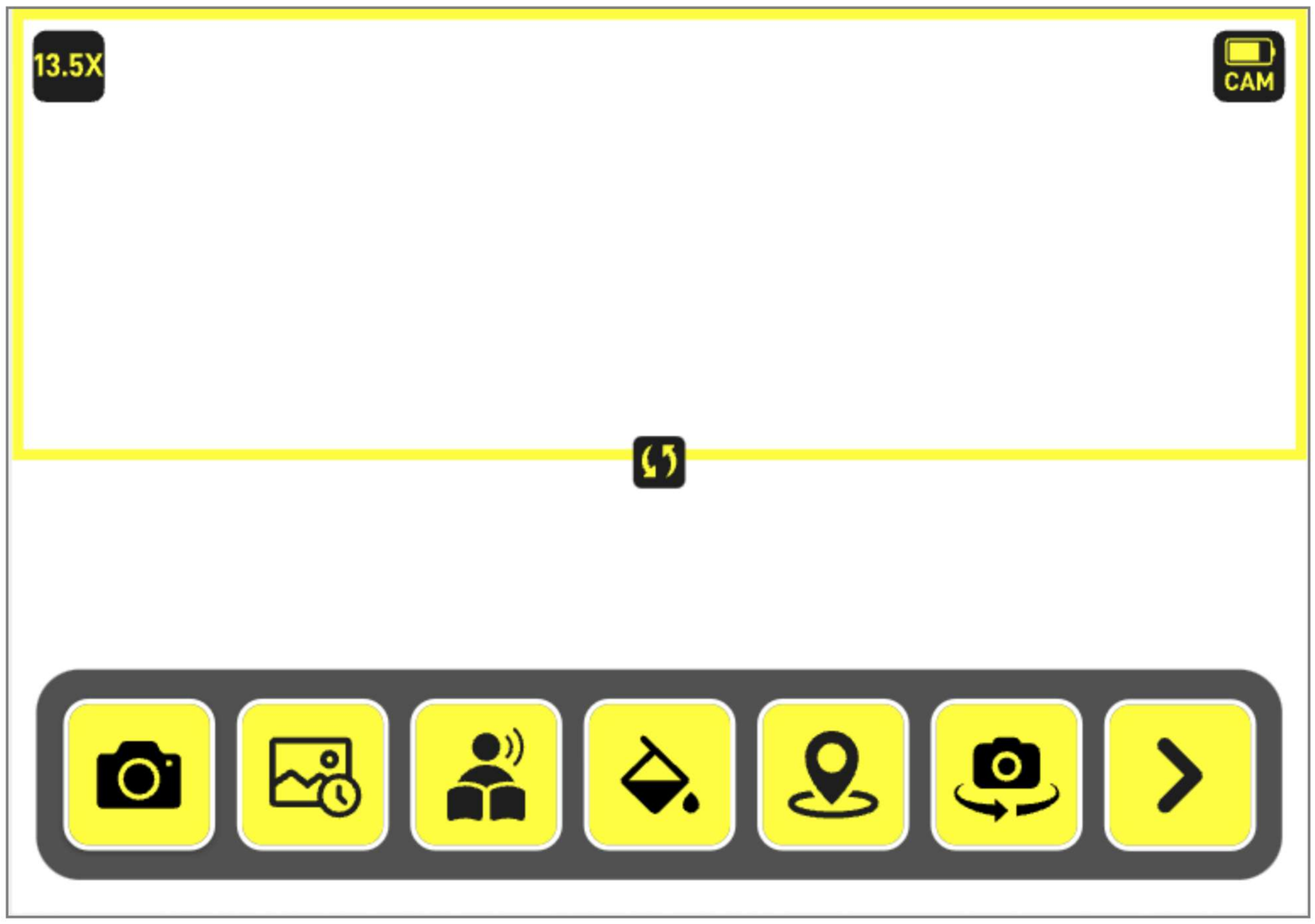

分屏：左右

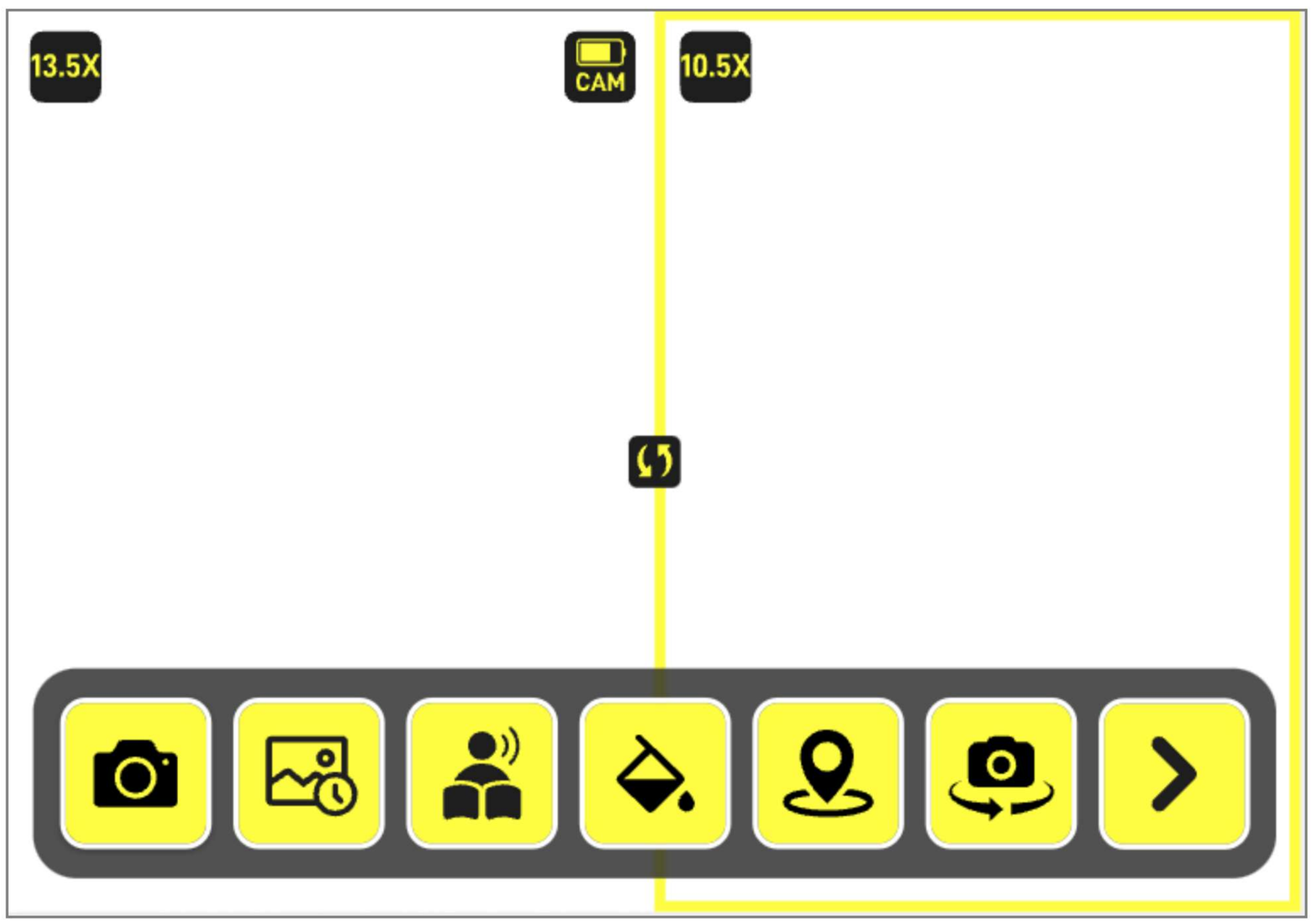

将手指放在这个图标上，然后向上/下或向左/右拖动，以调整分屏画面的大小。

- 更多

点击图标以展开更多功能图标，然后进入第 2 页主页。

5.2 主页 2

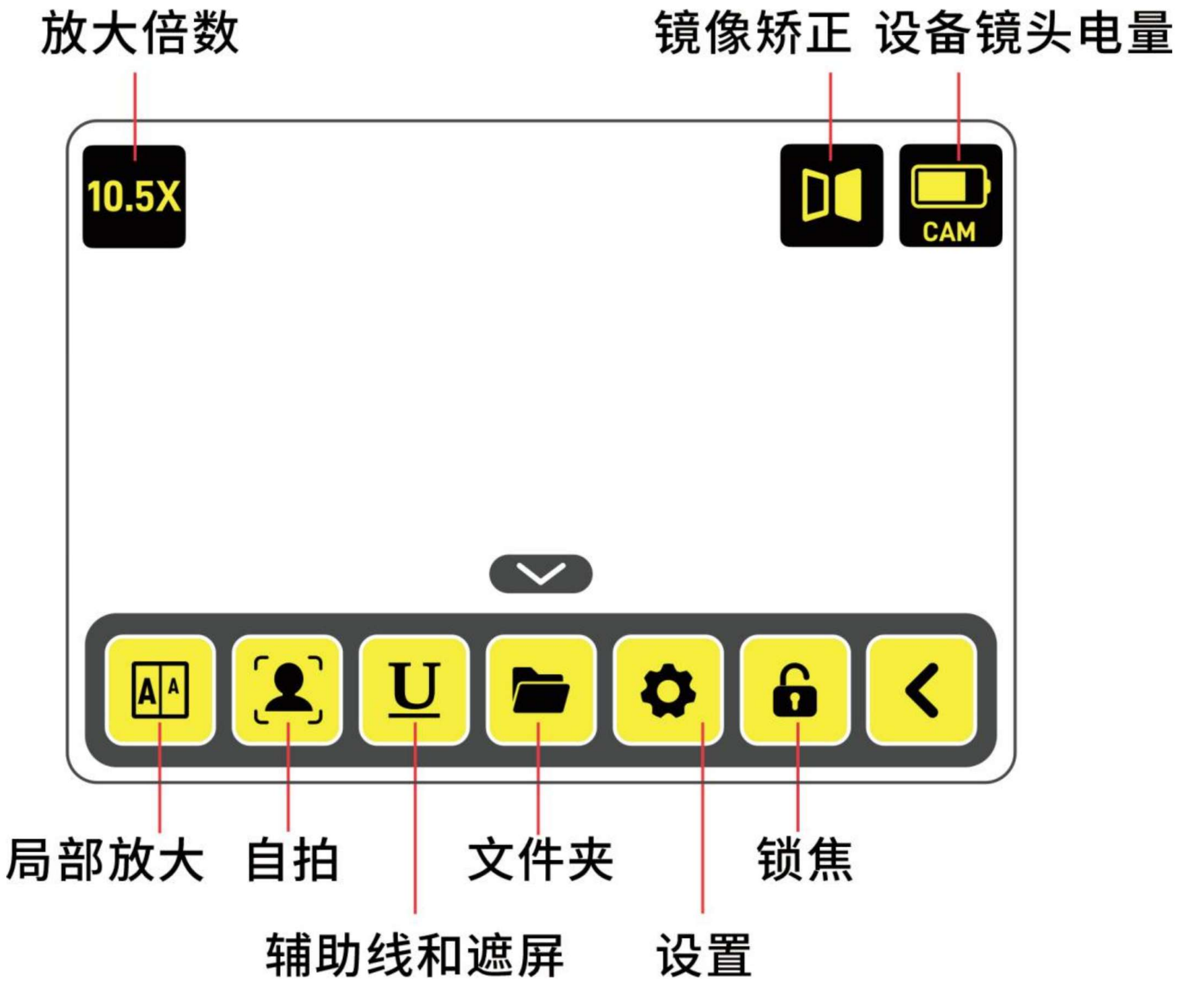

注：从 APP 以下版本开始，取消 APP 的局部放大功能。

-iPadOS：V1.3.6

-Android：V1.2.4

- 自拍

点击图标，屏幕会切换到平板电脑的前置摄像头，可看自己或自拍。

- 辅助线和遮屏

点击图标，即可调出五种辅助线或遮屏供您选择，且辅助线/遮屏可在屏幕上移动。此外，在“设置”中还有其他更多辅助线颜色可供选择。

- 文件夹

点击图标以打开文件夹（参见 5.5 章节说明）。

- 设置

点击图标进入设置页面（参见 5.6 章节说明）。

- 锁焦

点击图标可锁焦，画面将不会在同一距离下反复产生对焦动作，这非常适合固定距离的使用，例如书写，或看黑板。

点击收起图标，返回主页 1 图标栏。

5.3 查看图片与 OCR/TTS

查看图片页面，与 OCR/TTS 页面相同，均如下图：

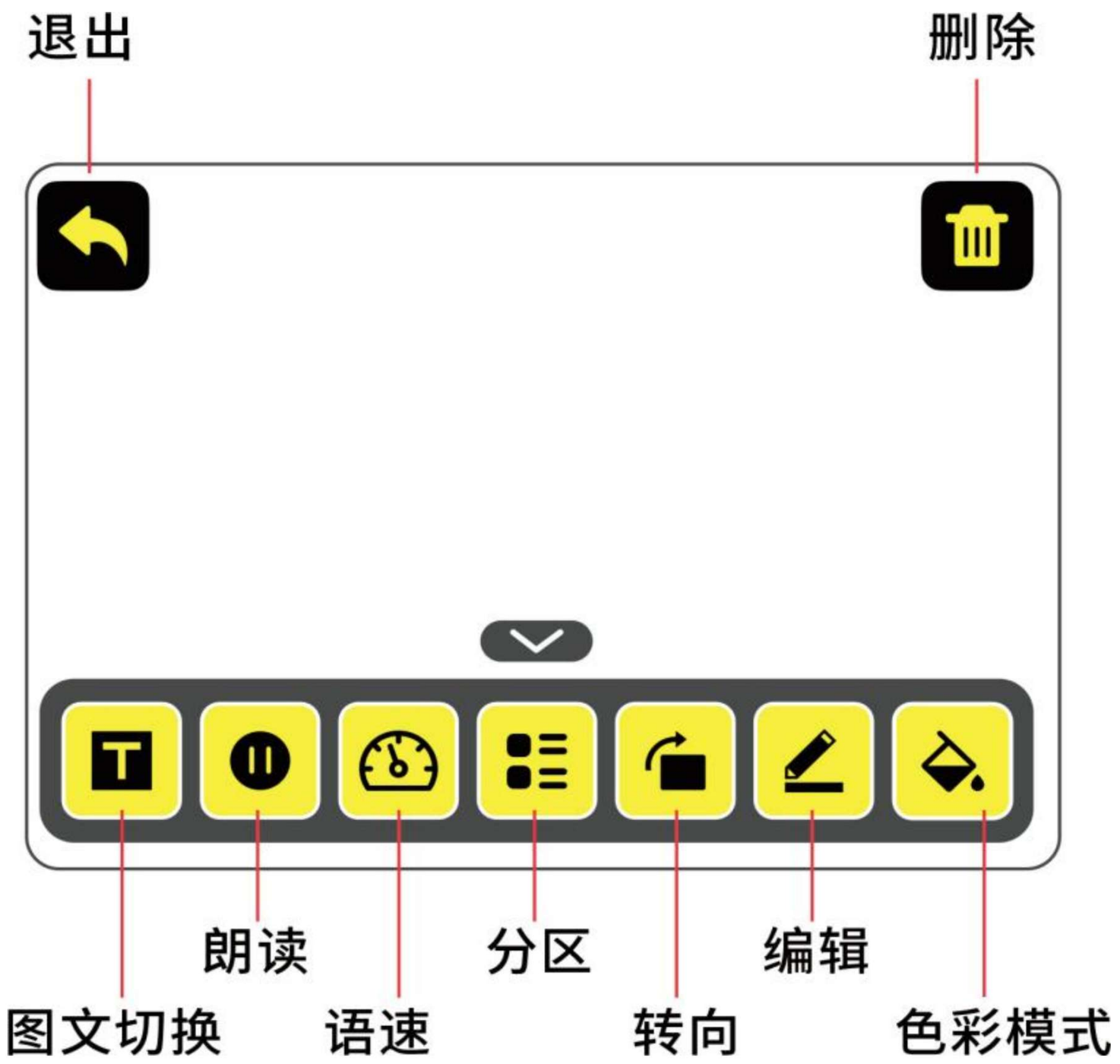

- 图文切换

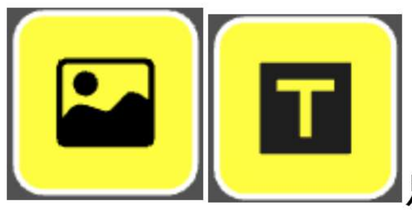点击图标可在图像模式和文本模式之间切换。

- 朗读/暂停

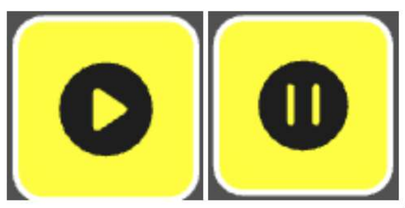点击图标以启动或暂停文本转语音朗读。

- 语速

点击图标以选择朗读速度。

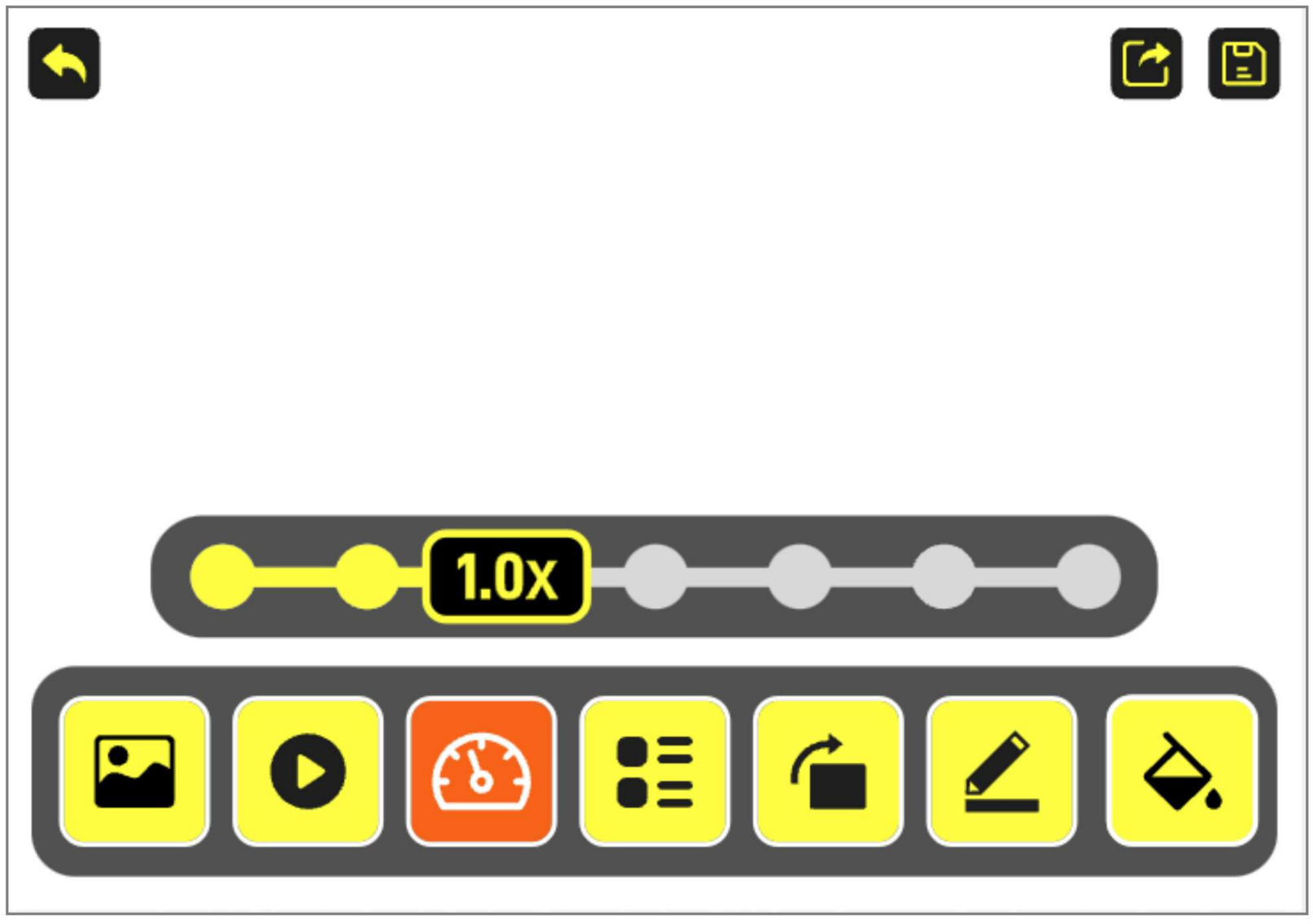

- 分区

在图像模式下，点击图标可将分区模式更改为使阅读区域更加清晰，共有 3 种不同的模式：

① 无分区 

② 按段落分区 

③ 按行分区 

- 转向

点击图标可手动将图片进行每次顺时针 90 度的转动。

- 编辑

点击图标进入图片编辑页面（参见 5.4 章节说明）

- 颜色模式

点击图标以更改颜色模式。

5.4 图像编辑



- 返回

点击图标退出图片编辑页面，回到实时页面。

- 保存

点击图标以将图片保存到文件夹。

- 撤销

点击图标以撤销操作并返回上一步。

- 转向

点击图标一次可将图像顺时针旋转 90 度。

- 画笔

点击图标以更改画笔颜色，可在图片上进行标注，涂鸦等。长按图标以打开所有选项，包括四种颜色和三种画笔粗细。

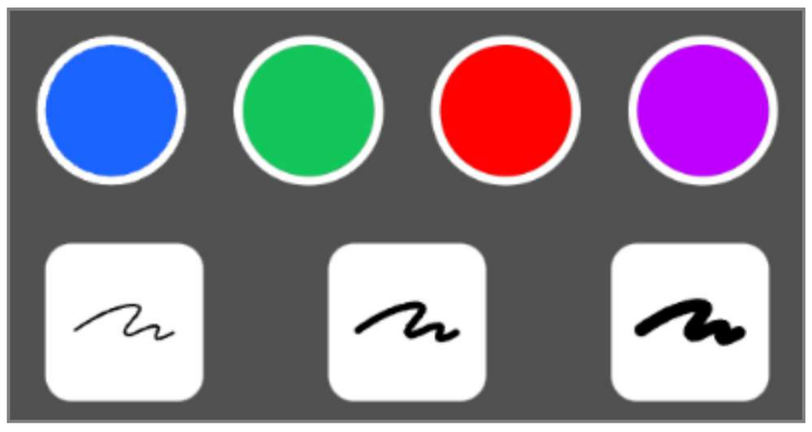

- 颜色模式

点击图标以更改颜色模式。

- 裁剪

点击图标进入裁剪模式，裁剪框可移动。

- 模糊

点击图标，然后用单指涂抹即可模糊图片特定区域。

5.5 文件夹

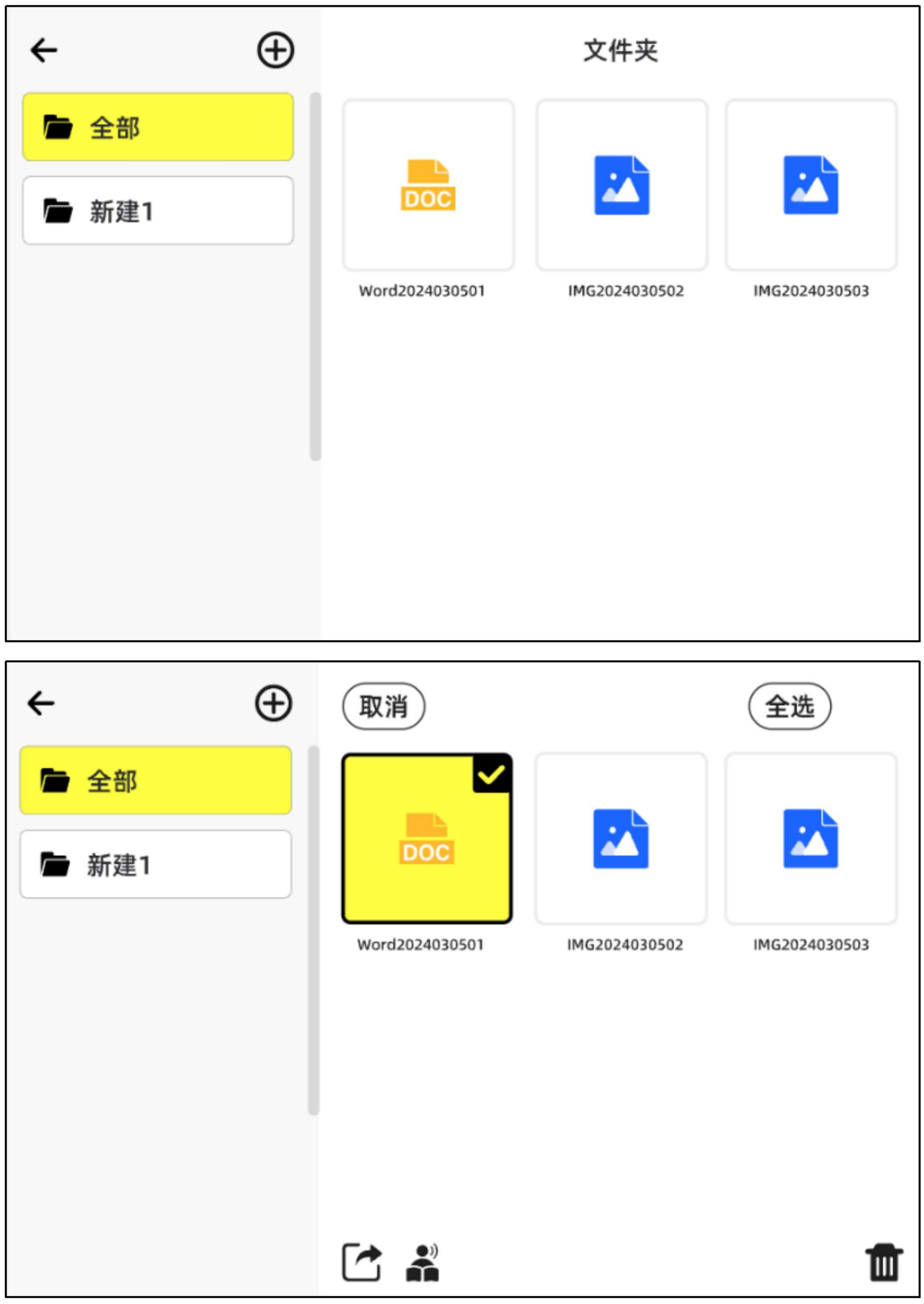

- 设备自带一个名为“全部”的初始文件夹，其中包含所有图片和文档，按保存的先后顺序排列。
- 您可以通过点击加号图标创建新文件夹，并重新命名。
- 选择一些图片或全选，删除或分享它们，或将它们从一个文件夹移动到另一个文件夹。
- 选择一张或多张照片后，点击左下角的 OCR 图标以进行 OCR 或文本转语音处理。

5.6 设置

- 基础模式：开启基础模式后，主页面最多保留 6 个功能图标。这让操作更加简便易用，并降低学习成本。除了主页上固定设置的选项外，其他少数选项可由您自行选择。此外，这些图标排列的顺序也可由您自行设定。



- 主页编辑：长按右侧图标，然后上下拖动以调整图标的位置，从而主页上的图标顺序将相应地进行更改。



- 图片编辑：长按右侧图标，并上下拖动以调整图标的显示位置，查看图片页面上的图标也会随之相应变化。



- OCR 与 TTS：选择语言，设置音量和朗读速度。

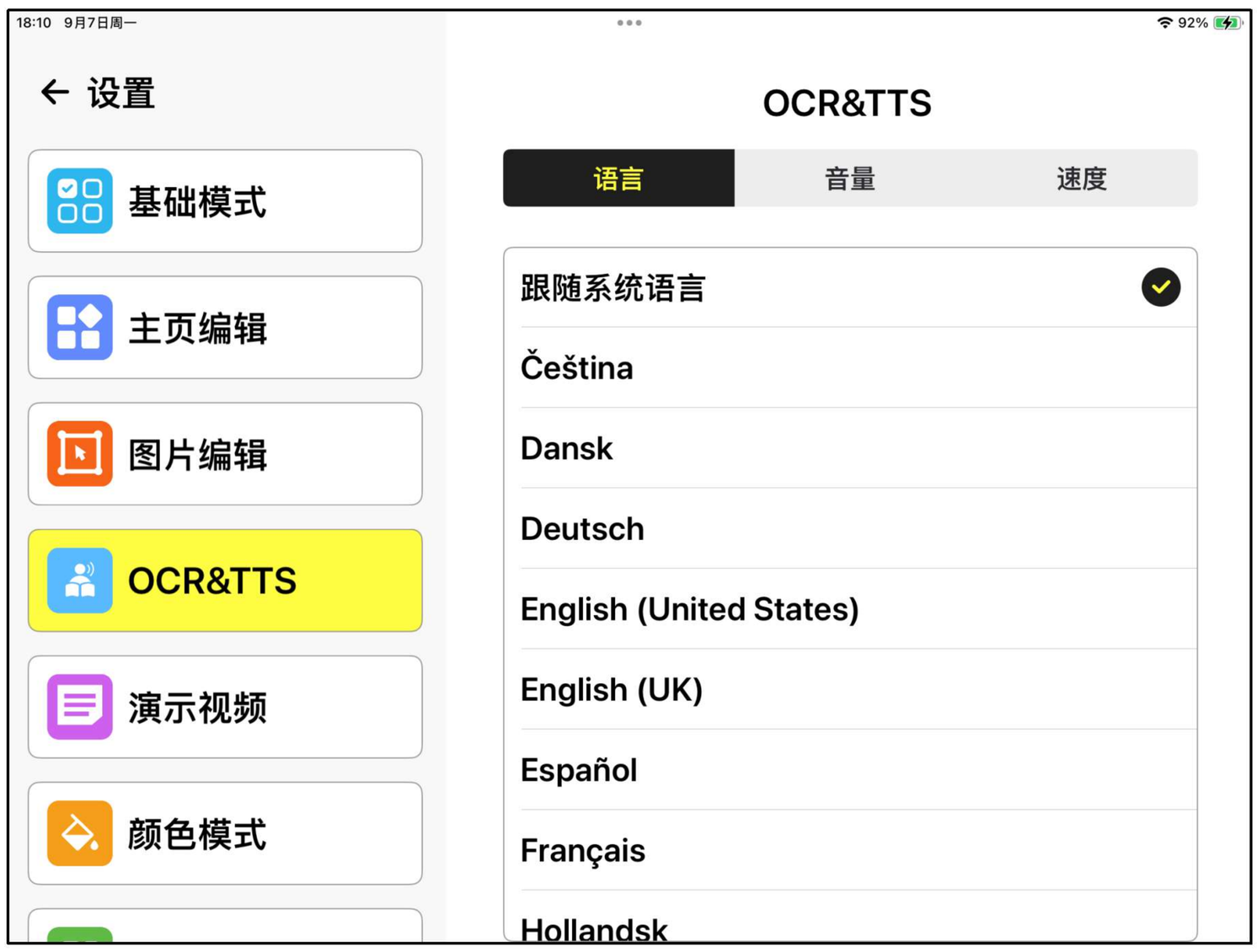

- 演示视频：播放演示视频，以便清晰明了地了解产品功能和使用方法。
- 颜色模式：选择启用或禁用某些颜色模式。

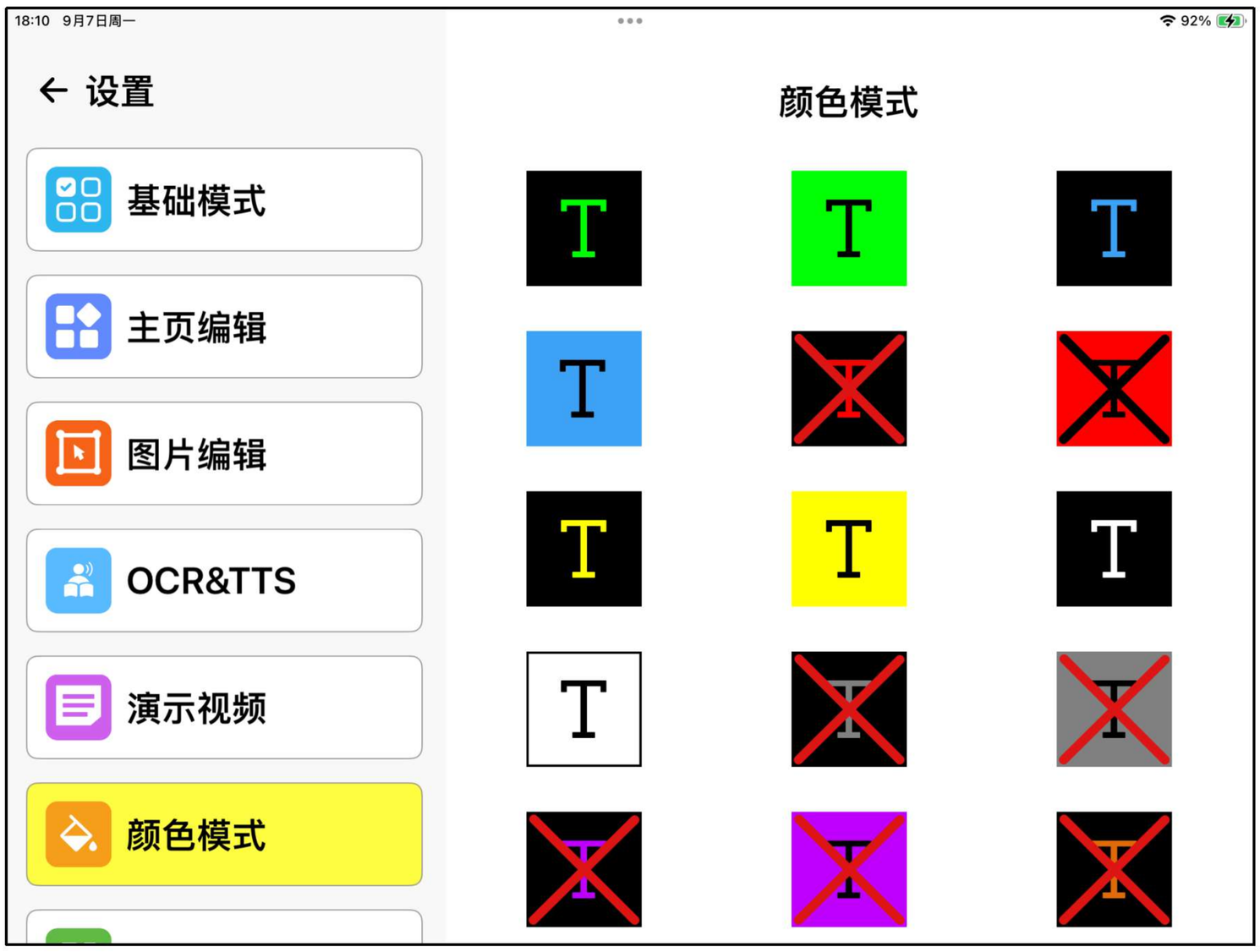

- 辅助线颜色：为辅助线选择一种颜色。

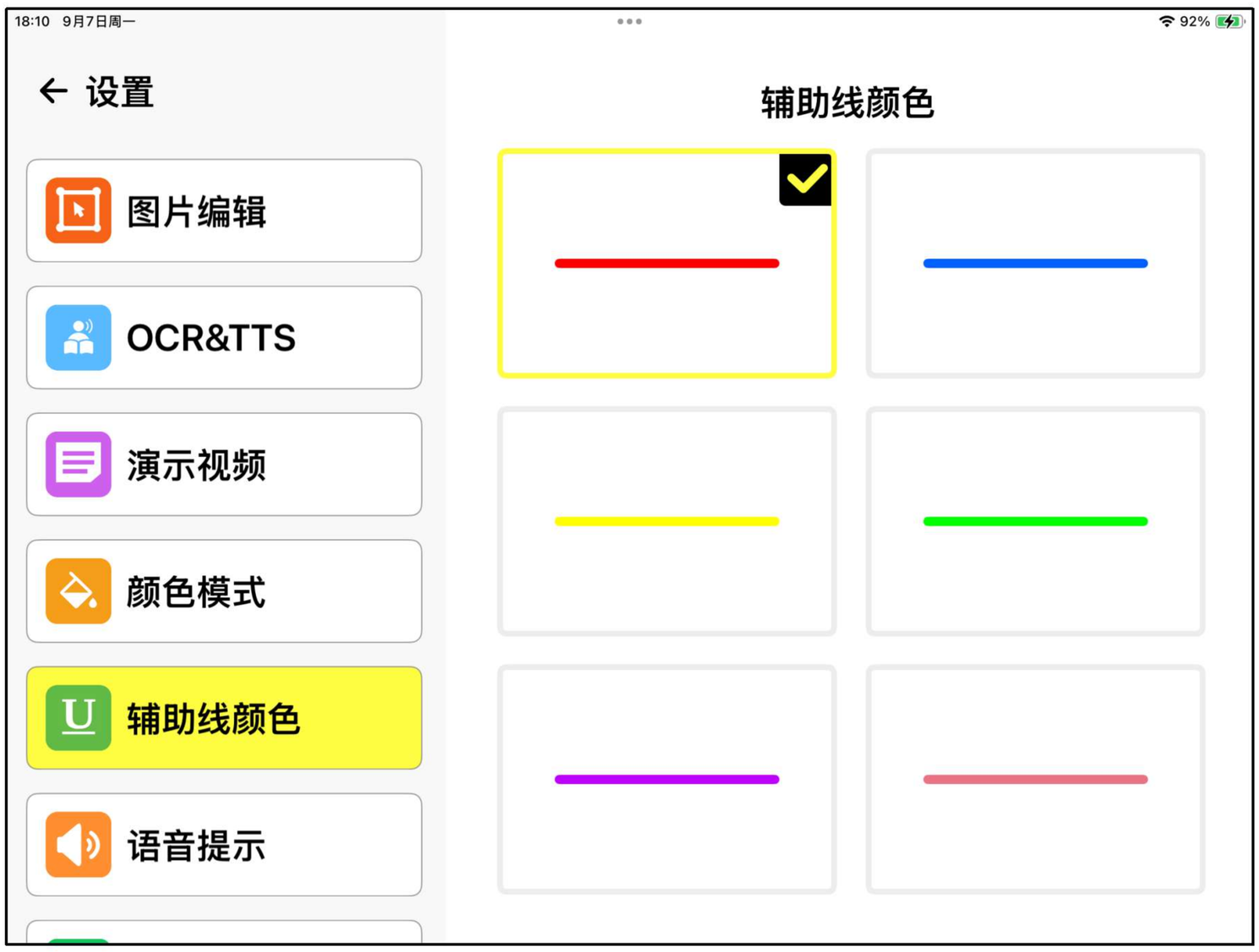

- 语音提示：启用此功能后，每次点击图标时，都会播放相应的语音提示，以告知当前状态和各项功能。如果您不需要此功能，可以将其关闭。



- 频率：选择适合本地的频率。

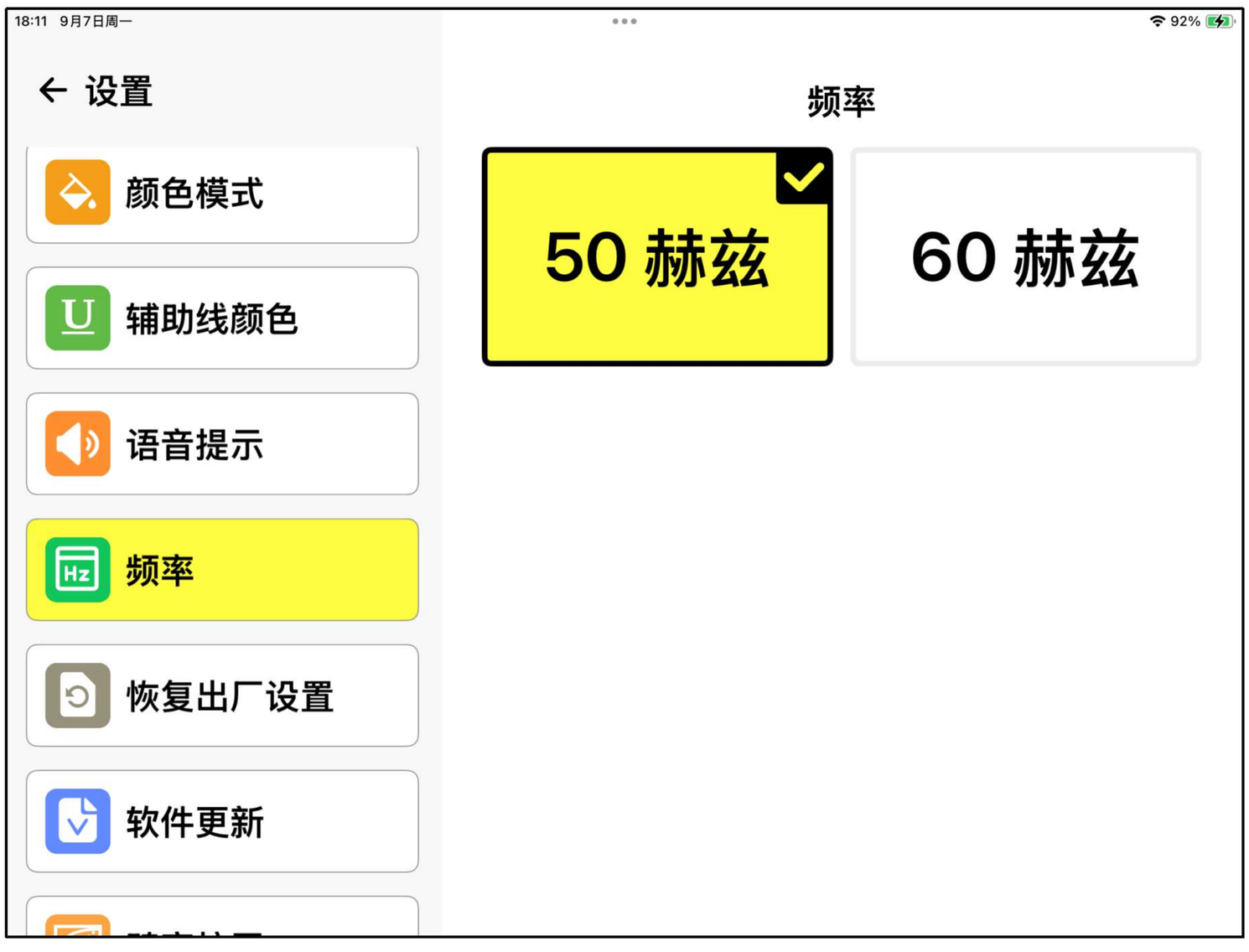

- 恢复出厂设置：将设备所有设置恢复为出厂默认值。

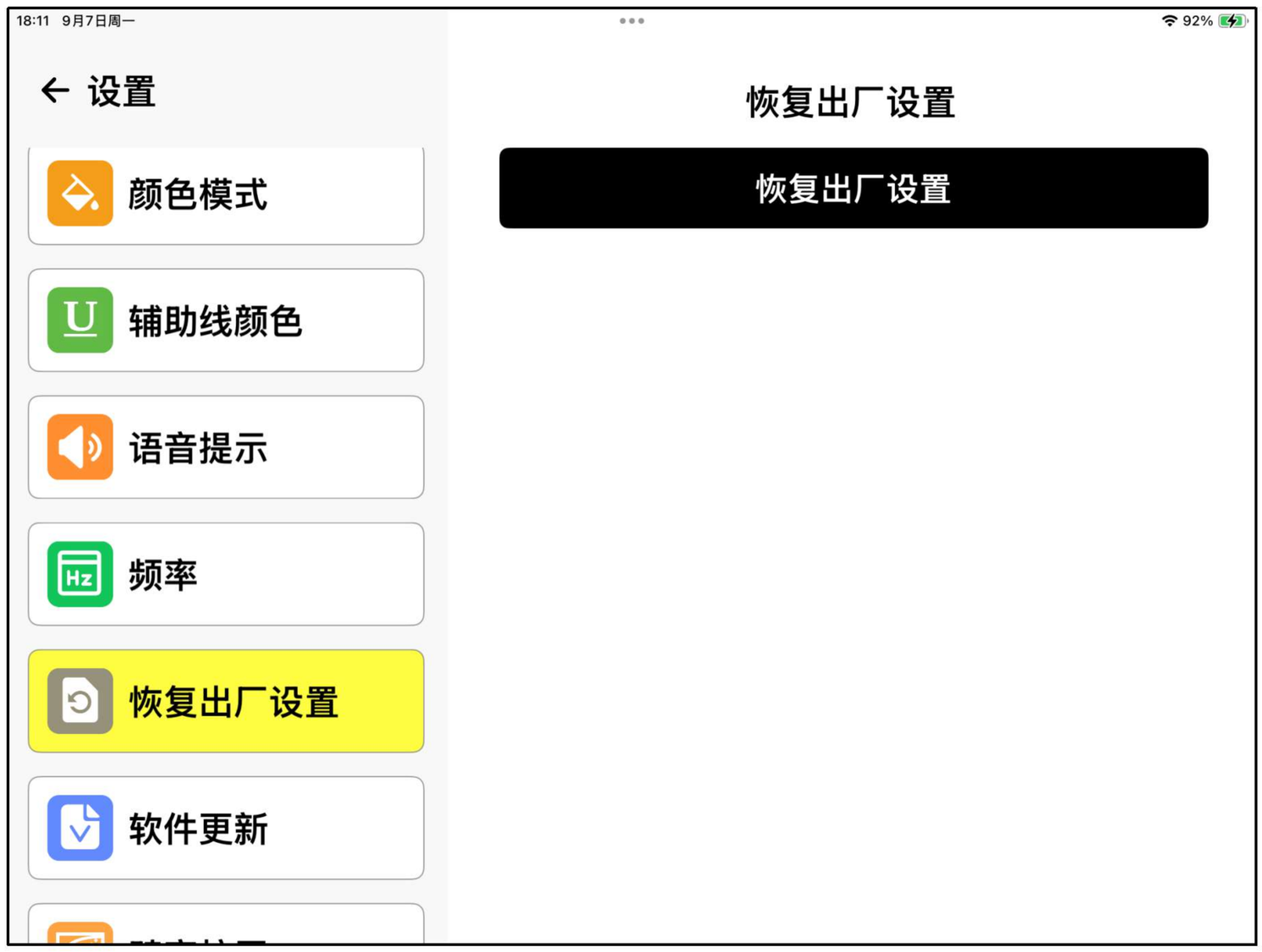

- 软件更新：显示当前软件版本号，以及软件更新时的提醒，并可查看完整电子版用户手册。



- 畸变校正

此功能在应用中默认开启，通常用于平板电脑摄像头的近距离拍摄场景，例如查看桌面上的书籍或杂志，以减少梯形畸变对阅读的影响。



- 快门速度

您可以调整光学变焦相机的快门速度，出厂默认值适用于大多数情况。如果在特殊情况下发现画面出现异常，例如出现水平线条，您可以尝试调整快门速度进行校正。



- 界面

有两个界面主题可供选择，主要涉及主页、OCR 页面和图像编辑页面的图标颜色。

配色 1 是经典的黄黑配色，配色 2 则采用多彩方案。首次打开 APP 时，默认选择配色 1。

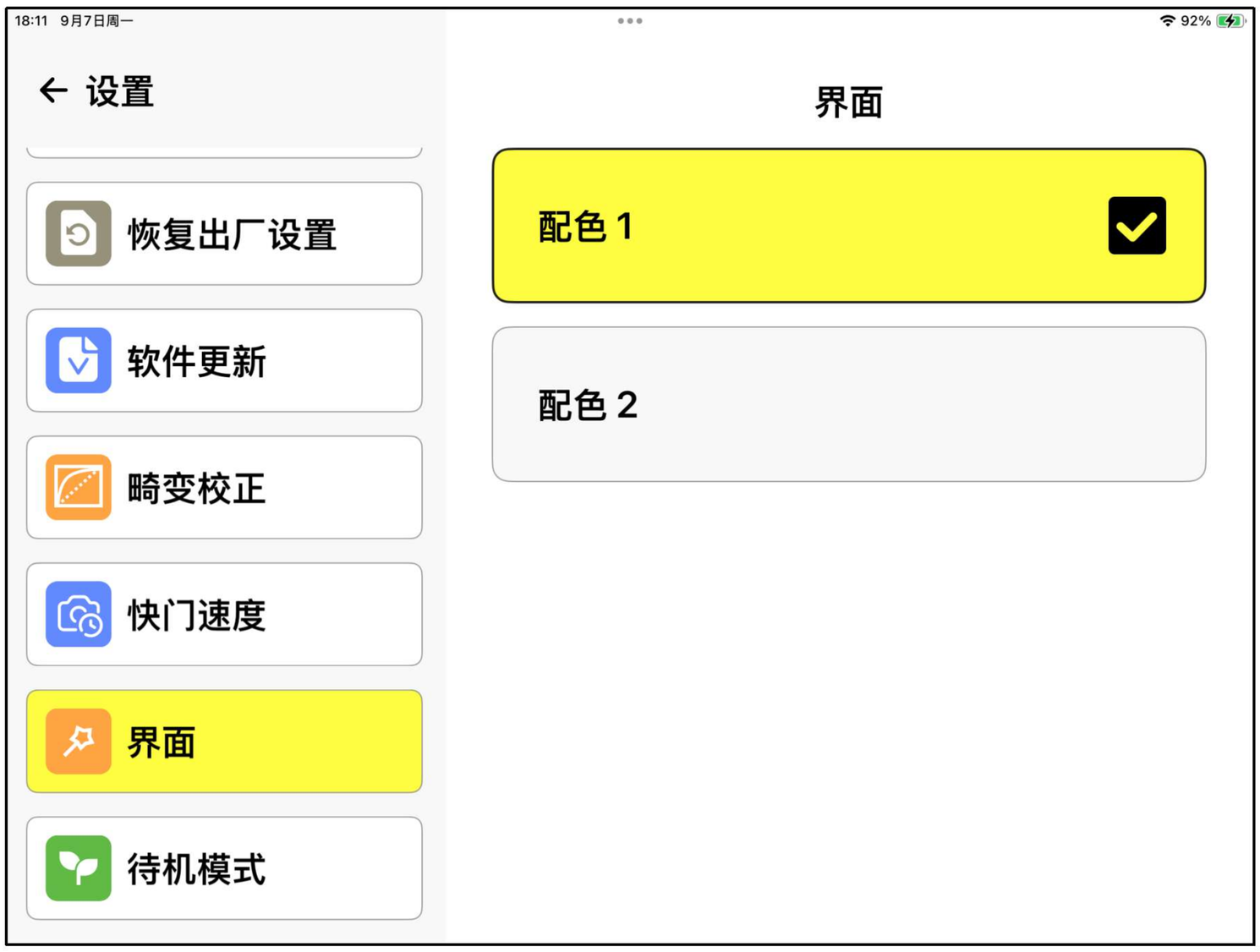

- 待机模式

启用或禁用自动待机模式。



5.7 应用程序之间分屏

Snow Pad 应用支持与其他应用分屏同时使用。点击屏幕顶部中央的三个点或短横线，即可查看不同的屏幕选项。选择“分屏”或“分视图”，然后打开您想要使用的另一款应用。在与其他应用分

屏使用时，您可以通过轻触左侧边缘的中间位置来切换摄像头视角。 用两根手指滑动产品 APP 页面。

*请注意，部分应用程序可能不支持分屏功能。

以下是我们在常用的几款平板电脑上分屏显示的示例。

—iPad/iPad Air/iPad Pro：

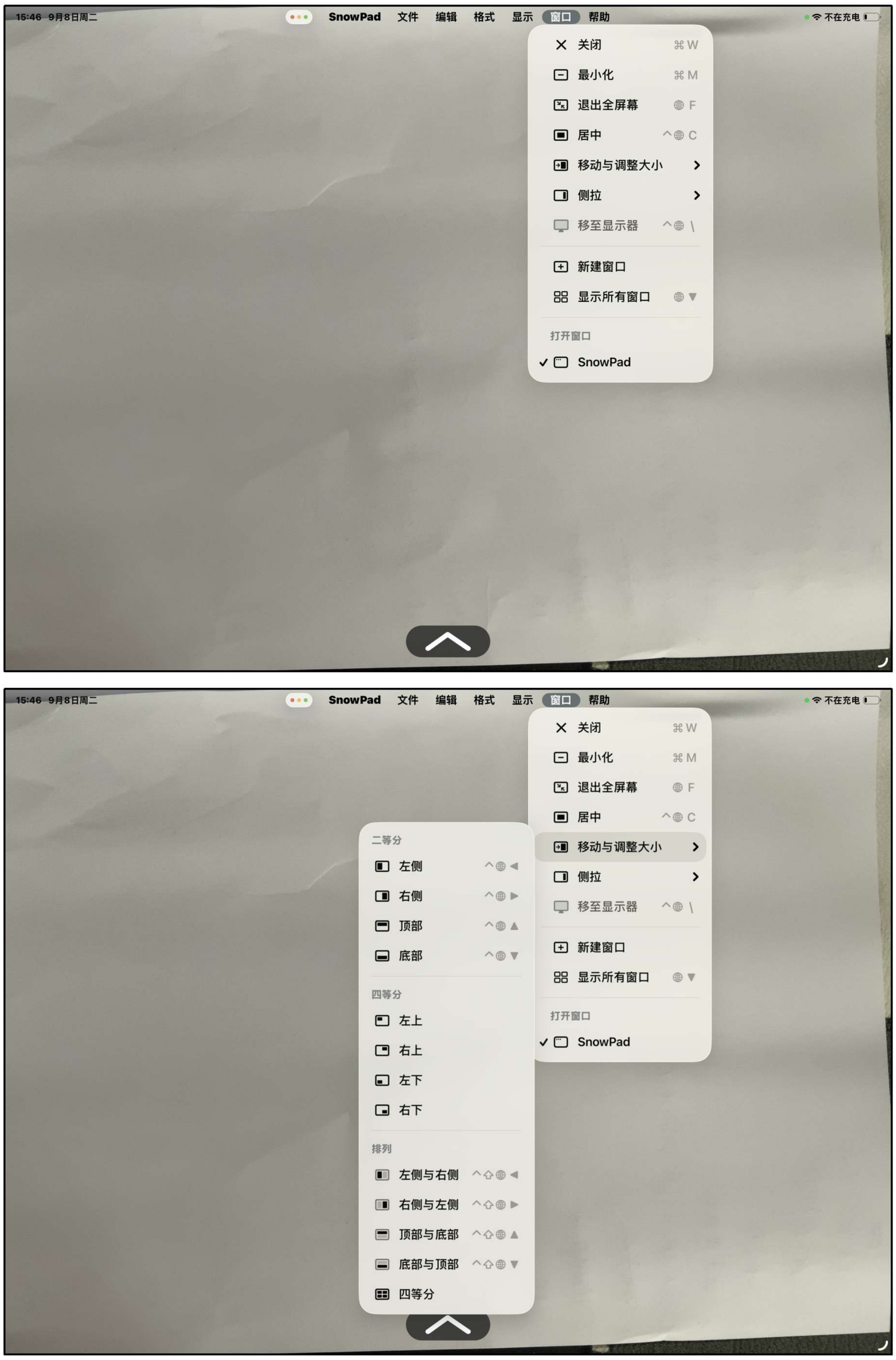

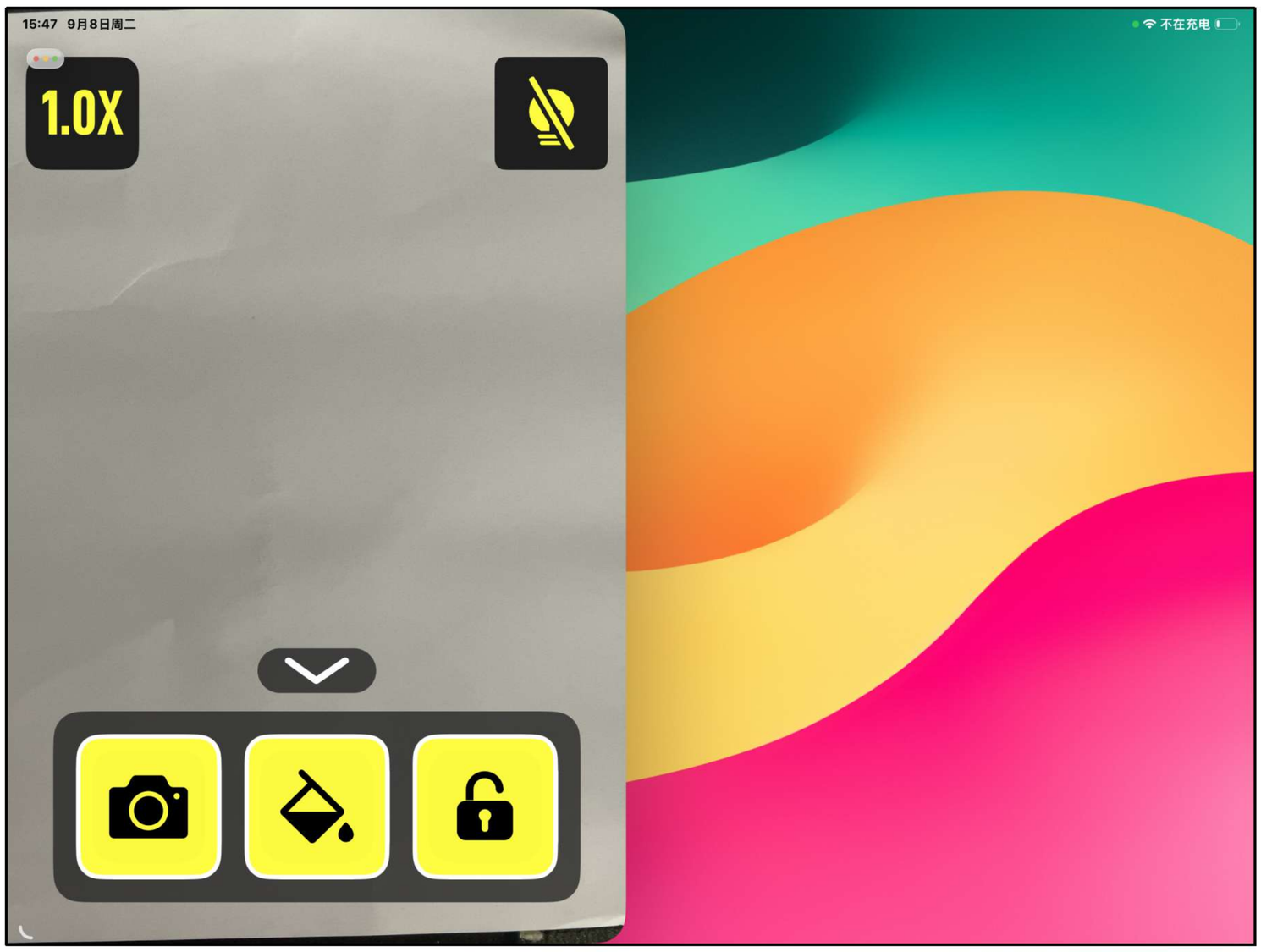
15:47 9月8日周二
不在充电
1.0X

——小米平板：

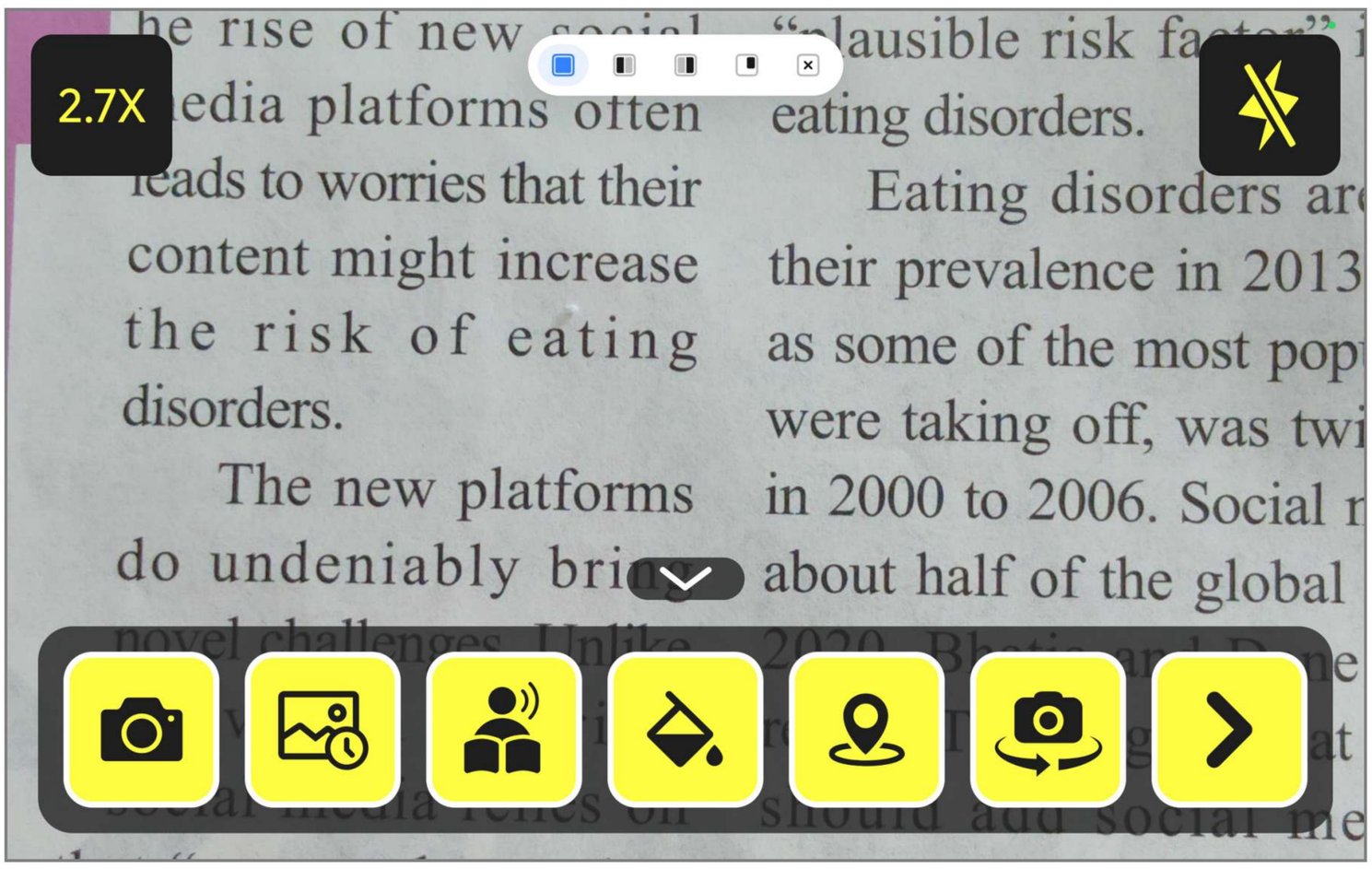
2.7X
he rise of new social
edia platforms often
leads to worries that their
content might increase
the risk of eating
disorders.
The new platforms
do undeniably bring
novel challenges. Unlike
social media relies on
"plausible risk fa
eating disorders.
Eating disorders ar
their prevalence in 2013
as some of the most pop
were taking off, was twi
in 2000 to 2006. Social r
about half of the global
2020, Bhatia and D
should add social me

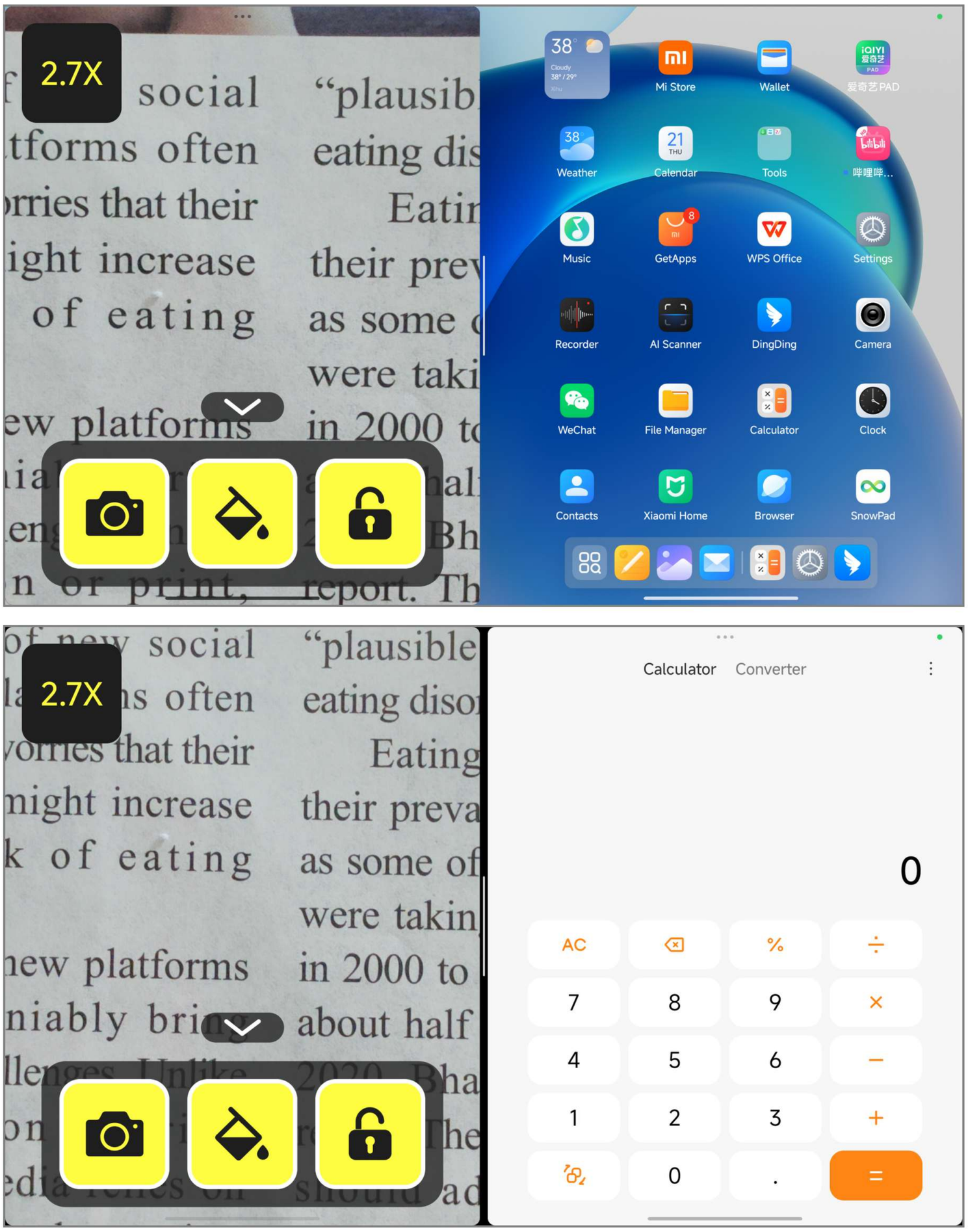
2.7X
social
tforms often
rries that their
ight increase
of eating
ew platforms
n or print, report. Th
“plausib
eating dis
Eatir
their prev
as some
were taki
in 2000 t
38
Cloudy
38° / 29°
Xihu
Mi Store
Wallet
爱奇艺PAD
Weather
Calendar
Tools
哔哩哔...
Music
GetApps
WPS Office
Settings
Recorder
AI Scanner
DingDing
Camera
WeChat
File Manager
Calculator
Clock
Contacts
Xiaomi Home
Browser
SnowPad
2.7X
of new social
“plausible
ns often
eating diso
Eating
their preva
as some of
were takin
in 2000 to
about half
Calculator
Converter
0
AC
%
7
8
9
4
5
6
1
2
3
+
0
.
=

——三星平板：

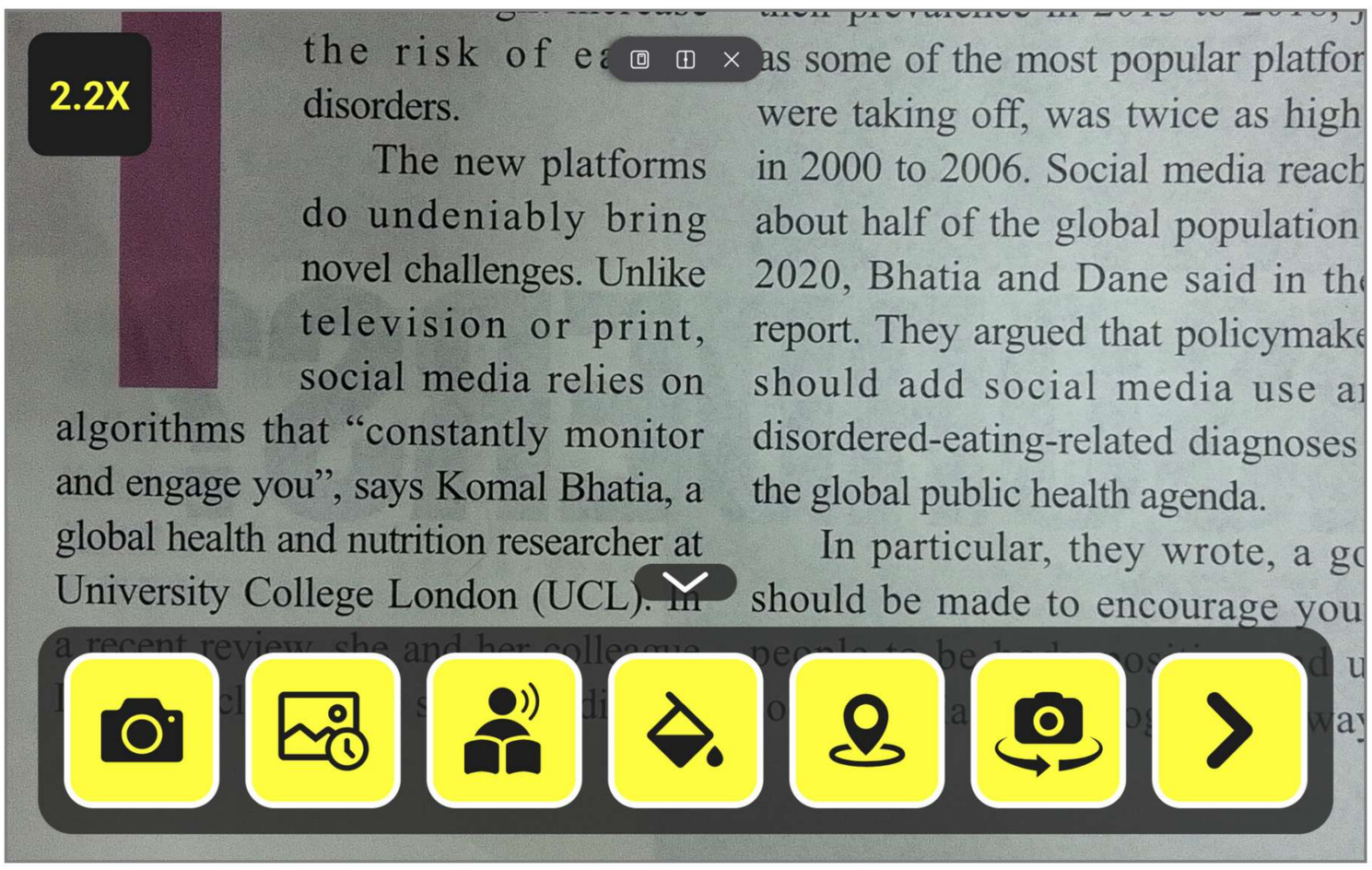
2.2X
the risk of ea
disorders.
The new platforms
do undeniably bring
novel challenges. Unlike
television or print,
social media relies on
algorithms that “constantly monitor
and engage you”, says Komal Bhatia, a
global health and nutrition researcher at
University College London (UCL). In
as some of the most popular platfor
were taking off, was twice as high
in 2000 to 2006. Social media reach
about half of the global population
2020, Bhatia and Dane said in the
report. They argued that policymake
should add social media use a
disordered-eating-related diagnoses
the global public health agenda.
In particular, they wrote, a gc
should be made to encourage you

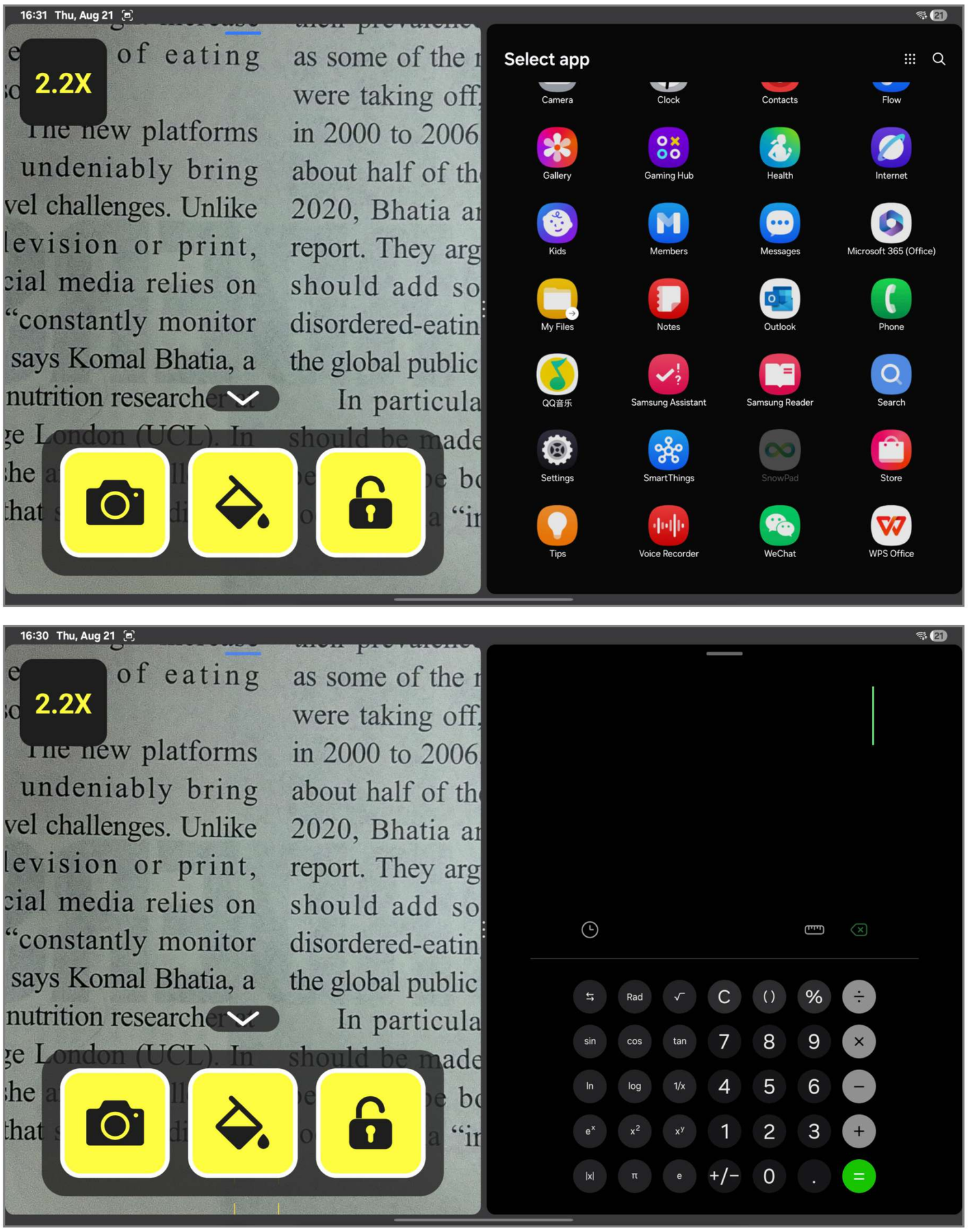

*如果您无法在三星平板屏幕顶部找到小横条，请前往平板电脑的系统设置—高级功能—实验室，启用多窗口功能。

6. 软件更新

- 设备软件更新：

-iPadOS：

V01-08 至 V01-09 需要使用 USB 线缆将设备连接到电脑。 然后复制软件包以进行固件版本升级。V01-09 之后的版本支持在应用内进行 OTA 更新。

-安卓系统：

V01-06 至 V01-12 需要使用 USB 数据线将设备连接至电脑，然后复制软件包以进行固件版本升级。 V01-012 之后的版本支持应用内的 OTA 更新。

- APP 更新：

-iPadOS：在 App Store 中进行在线更新。

-安卓系统：从瑞杰珑官方网站下载软件包。

7. 技术规格

放大倍数：1-32 倍

颜色模式：真彩和 10 种高对比度颜色模式

折叠尺寸：长宽高 309*312*55 毫米

展开高度：278 毫米

摄像头：7 倍光学变焦镜头，自动对焦，1920*1080，60FPS

重量：约 2.4 千克

电池续航：约 5 小时

充电时间：约 4.5 小时

适配器：输入 100-240V；输出 5V/3A

8. 故障排除

①为什么长按电源按钮后设备无法启动?

— 检查电池续航，并充电几分钟后再试一次。

② 充电口附近的充电指示灯闪烁黄色。

—这意味着设备电量过低，需要尽快充电。

③设备连接平板后，打开 APP，显示平板与设备断开连接。

—重启 APP；或重新插拔设备与平板电脑之间的连接线；或重启设备。

④ 画面模糊，没有自动对焦成功。

—触摸屏幕以手动对焦；用清洁布擦拭镜头表面。

⑤ APP 中的文字太小，看不清楚。

—应用内的字体大小跟随平板电脑系统，可在平板系统设置中进行调整。

⑥黑屏

—如果 APP 在 15 分钟内没有操作，设备将进入休眠模式以节省电量。轻触 APP 内屏幕任意位置即可唤醒。也可以在 APP 的设置里，关闭待机功能。

服务与支持：

- 感谢您选择我们的产品。本产品自销售之日起，保修期为一年。在保修期内，若产品因正常使用而出现质量问题，公司负责免费维修。
- 如果您是通过授权经销商购买的本产品，请先联系他们寻求帮助，并尽可能详细地描述您遇到的问题。
- 如果您需要其他配件，例如适配器，可联系瑞杰珑官方或当地经销商购买。

8. 认证与合规

标志	含义	标志	含义
CE	CE 标志	EC REP	欧洲共同体授权代表
	生产商名称，地址		制造日期
LOT	批次		储存在清洁干燥的地方，防止雨淋、雪冻、盐冻，潮湿
	警告，注意事项	NON STERILE	非无菌
MD	医疗设备		最晚使用日期

	保持干燥		避免日光照射
	查阅使用说明		唯一设备标识
	生产商国家		型号
	进口商		经销商

A- 客户

_____ _____

姓名 电话

_____

邮箱

B -产品信息（经销商）

_____ _____

产品名称/型号 出售日期

_____

产品序列号SN

杭州瑞杰珑科技有限公司

地址：浙江省杭州市西湖区西斗门路 3 号天堂软件园 A 座 1 层

电话：400-688-1081

传真：0571-87397220

邮箱：zixun@rejointech.com

官网：www.rejointech.com.cn